AeroFit

IF8102

ТЯГА СВЕРХУ / ГРЕБЛЯ СИДЯ

РУКОВОДСТВО ПОЛЬЗОВАТЕЛЯ

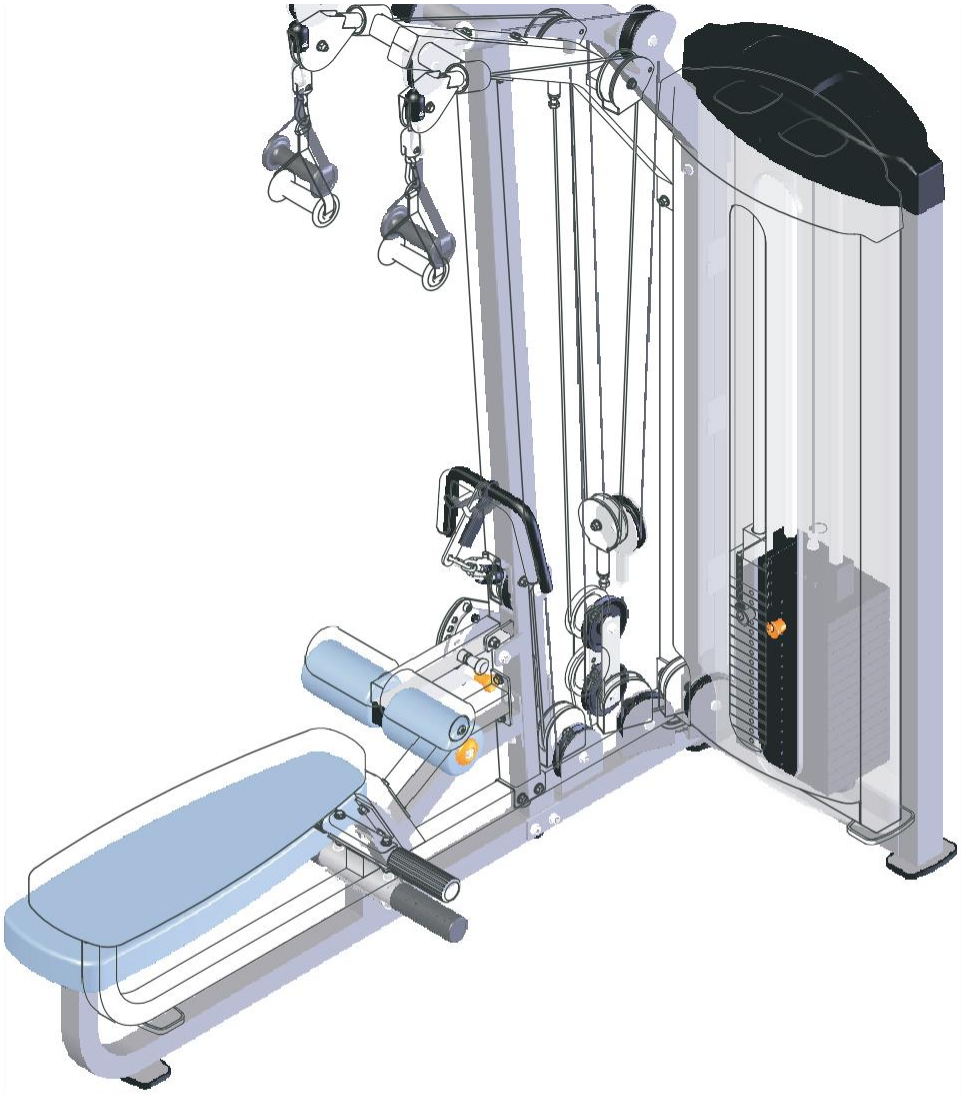

Внимание!
Перед использованием тренажера ознакомьтесь с данным руководством

Данный продукт разработан и произведен компанией Impulse® Fitness

! ВНИМАНИЕ
Перед использованием тренажера ознакомьтесь с данным руководством.

Содержание

Инструкция по технике безопасности ---------- 3

Общие рекомендации по сборке ---------- 4

Список деталей ---------- 5

Сборочный чертеж ---------- 8

Тип крепежа ---------- 9

Инструкция по сборке ---------- 10

Этапы сборки ---------- 11

Техника выполнения упражнения ---------- 21

График технического обслуживания ---------- 22

Общая информация о техническом обслуживании ---------- 23

Общие рекомендации ---------- 24

Характеристики ---------- 24

Инструкция по технике безопасности

Перед началом тренировки, необходимо пройти физическое обследование у врача. Помните, что неправильные или чрезмерные тренировки могут закончиться травмами или нанести вред здоровью. Во избежание травм или любого увечья, внимательно прочитайте инструкцию по технике безопасности, прежде чем приступить к занятиям.

1. Ознакомьтесь внимательно с пунктами, описанными в инструкции и соблюдайте их в процессе эксплуатации.
2. Используйте тренажер только по его прямому назначению, описанному в инструкции. Не используйте приспособления, не рекомендованные производителем.
3. Тренажер следует устанавливать на ровной устойчивой поверхности, оставляя вокруг не менее 50-ти см свободного пространства для обеспечения полного доступа. Тренажер предназначен для занятий в закрытых помещениях, не используйте тренажер на открытом воздухе.
4. Не подпускайте детей, а также лиц с ограниченными способностями, к тренажеру. Подростки должны тренироваться под присмотром тренера.
5. Помните, что неправильные или чрезмерные тренировки могут закончиться травмами или нанести вред здоровью. Если во время тренировки Вы почувствовали неприятные ощущения или боль, прекратите тренировку и обратитесь к доктору.
6. Никогда не используйте неправильно собранное или поврежденное оборудование. Не засоряйте и не вставляйте посторонние предметы в отверстия в тренажере.
7. Всегда проверяйте оборудование и стальные тросы перед эксплуатацией. Убедитесь, что все крепежи и стальные тросы безопасны находятся в пригодном состоянии.
8. Потертые или изношенные стальные тросы при разрыве могут быть причиной травм и увечий. Необходимо проверять состояние стальных тросов на наличие признаков износа.
9. Не пытайтесь поднять вес больше ваших физических возможностей.
10. Будьте внимательны при посадке и выходе из тренажера.
11. Для тренировки надевайте соответствующую спортивную одежду и обувь. Не одевайте слишком широкую или длинную одежду. Длинные волосы необходимо собрать в пучок.

Общие рекомендации по сборке

Меры предосторожности во время сборки

Ознакомьтесь внимательно с этапами сборки, описанными в инструкции и следуйте им в строгой последовательности.

Сборка и эксплуатация оборудования должны производиться на твердой ровной поверхности. Во время сборки держите детали тренажера подальше от стен и мебели. Во избежание преждевременного износа деталей и предотвращения поломки тренажера, необходимо регулярно проводить техническое обслуживание. До начала сборки ознакомьтесь внимательно с данной инструкцией. Внимательно сверьте список деталей с фактическими деталями, находящимися в заводской упаковке. При заказе запасных частей используйте номер детали и описание из инструкции. Для заказа запчастей необходимо обратиться к официальному представителю. После сборки проверьте правильно ли работают все части тренажера. При возникновении неполадок, сначала проверьте правильность сборки согласно инструкции, при условии, если сборка была самостоятельной. Если проблему не удалось решить, обратитесь к официальному представителю. При обращении в сервисную службу необходимо назвать серийный номер тренажера. Проверьте все детали прежде чем начать сборку.

Инструменты для сборки

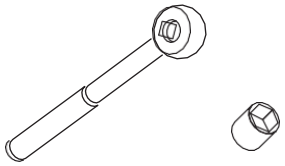

Ключ-трещотка с головкой

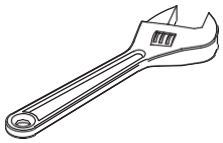

Разводной ключ

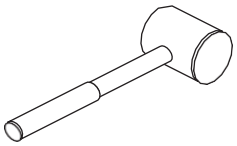

Резиновый молоток

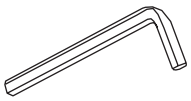

Набор шестигранных ключей

Список деталей

ПРИМЕЧАНИЕ: НЕКОТОРЫЕ ДЕТАЛИ ИЗ СПИСКА МОГУТ БЫТЬ УЖЕ СОБРАНЫ

№	№ детали	Описание	К-во
1	IF81020100	Weight Stack Frame	1
2	IF81020200	Bottom Cross Brace	1
3	IF81020300	Front Upright Frame	1
4	IF81020400	Top Cross Brace	1
5	IF81020500	Thigh Frame	1
6	IF81020600	Cross Frame	1
7	AXT4S1600	Pulley Bracket	1
8	IF81020800	Guide Rod φ25*2.5*1529	2
9	IF81020900	Seat Pad	1
10	IF81021000	Adjustable Plate	1
11	IF81021100	Cable 1	1
12	IF81021200	Cable 2	1
13	IF81021300	Cable 3	1
14	CWRVL002B1200	Top Pulley Bracket	2
15	PL90020600	Row Handle	1
16	CWRVL0021600	Strap Handle	2
17	IF81162200	Top Shroud	1
18	IF81021800	Rear Shroud	1
19	IF81021900	Front Shroud	1
20	IF81022000	End Cap	2
21	IF81223900	Mount Sleeve φ40*25	2
22	IF81162100	Shroud Clip	6
23	PL90165400	Top Plate	1
24	PL90020900	Foot Tube	1
25	IT9022B7400	R24 Fixed Plate	1
26	M01005900	Pulley Plate	2
27	PTSHILO12800	Weight Rubber Bumper	2
28	HLG8DS2	Gear Hook	3
29	SG500110400	4.5" Pulley	11
30	IT80125400	Rubber Stopper	2
31	HF1641800	Plug □38*50	2
32	KF18606200	Plug □50.8	1
33	KFFID2800	Plug □50.8*76.2	1
34	GB2766006-2Z	Bearing 6006-2Z	4
35	IF81023500	Foam Padding	2
36	HF1652100	Plastic Washer	4
37	GB894.130FH12	Retainning Snap Ring φ30	2
38	GB893.155FH12	Hole Clip φ55	4

Список деталей

ПРИМЕЧАНИЕ: НЕКОТОРЫЕ ДЕТАЛИ ИЗ СПИСКА МОГУТ БЫТЬ УЖЕ СОБРАНЫ

№	№ детали	Описание	К-во
39	PL90101200	V-type Pulley	2
40	M01402000	Bushing φ25*φ12.2*13	2
41	IN-S10111200	Spacer φ17*10.5	2
42	IF81163500	Selector Pin W/Coil	1
43	IF81024300	Pop Pin	1
44	IF81162700	Plastic Plate	2
45	TLP-2002100	Plug Bumperφ45*16.5	1
46	HF900-03A1700	Hand Grip	2
47	IF81165000	Nut	2
48	IF81162000	Foot Cover	3
49	DQ12DS2A	Flat Washer φ13*φ24*1.5	2
50	DQ10DS2A	Flat Washer φ11*φ23*2	57
51	GB958DS2	Flat Washer φ9*φ16*1.6	2
52	DQ6DS2A	Flat Washer φ6.6*φ15*2	2
53	GB5781M10*30DS20	Hex Head Bolt M10*30	2
54	GB5780M10*50DS20	Hex Head Bolt M10*50	10
55	GB5780M10*65DS20	Hex Head Bolt M10*65	3
56	GB5780M10*75DS20	Hex Head Bolt M10*75	5
57	GB5780M10*80DS20	Hex Head Bolt M10*80	2
58	GB5780M10*105DS20	Hex Head Bolt M10*105	6
59	GB5780M12*80DS20	Hex Head Bolt M12*80	1
60	GB819M5*15DS2	Flat Philips Screw M5*15	12
61	GB77M8*8DS18	Socket Set Screw M8*8	4
62	PNLM10*30*30DS2NL	Button Head Cap Screw M10*30	2
63	PNLM6*15DS2	Button Head Cap Screw M6*15	2
64	GB70M8*20DS2	Socket Head Cap Screw M8*20	2
65	NM8DS2	Nylon lock Nut M8	2
66	NM10DS2	Nylon lock Nut M10	25
67	NM12DS2	Nylon lock Nut M12	1
68	BNH0371	Hex key S=3/16"	1
69	NBS4DHS	Hex key S=4	1
70	NBS5DHS	Hex key S=5	1
71	NBS6DHS	Hex key S=6	1
72	LW200BS	Wrench	1
73	YHY	Lube	1
77	GB5780M10*110*30DS20NL	Hex Head Bolt M10*110*30	2

Список деталей – Весовые стеки

! Данный тренажер может быть укомплектован следующими весовыми стеками: **170ф./200ф./250ф**.:

ВЕСОВОЙ СТЕК 170Ф

No.	Артикул.	Описание	К-во
80	PLWS1000	Весовые плиты 10ф.	16

ВЕСОВОЙ СТЕК 200Ф

No.	Артикул.	Описание	К-во
80	PLWS1000	Весовые плиты 10ф.	10
81	IF8WS1500	Весовые плиты 15ф.	6

ВЕСОВОЙ СТЕК 250Ф

No.	Артикул.	Описание	К-во
81	IF8WS1500	Весовые плиты 15ф.	16

Сборочный чертеж

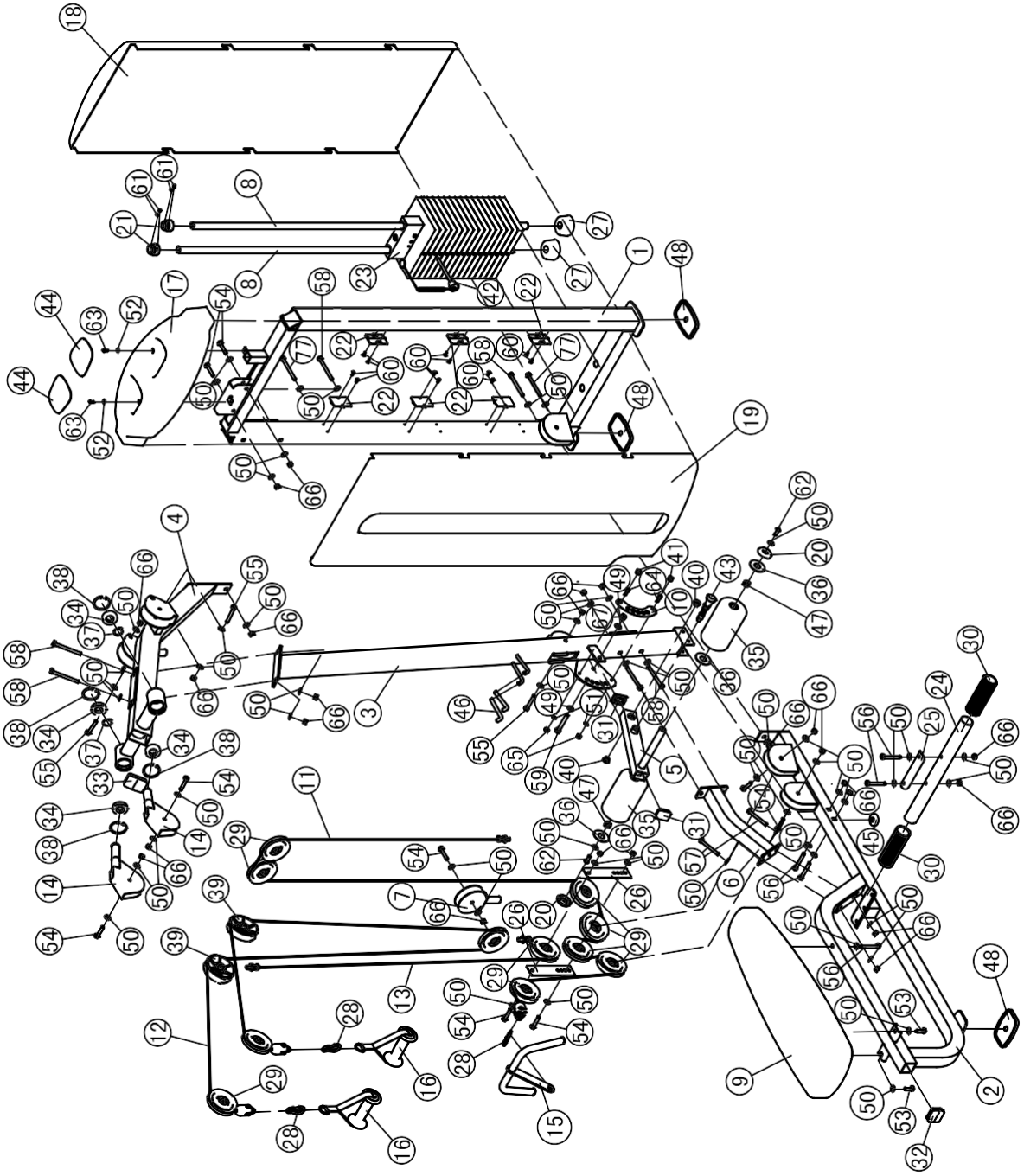

Тип крепежа

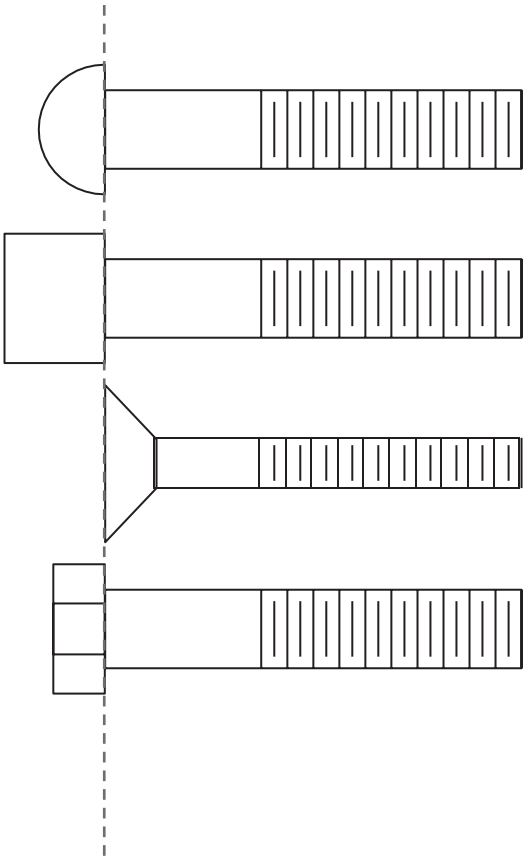

BHCS = Винт с полукруглой головкой

SHCS = Винт с внутренним шестигранником

FHCS = Винт с плоской головкой

HHB = Болт с шестигранной головкой

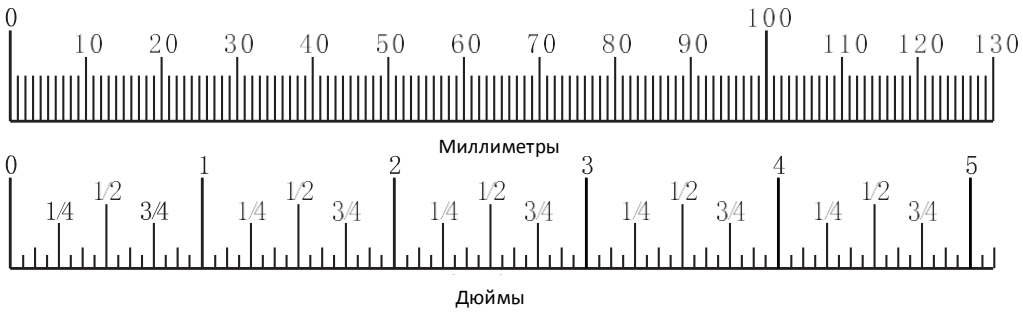

Инструкция по сборке

Примерное время сборки тренажера составляет 2 часа. Если вы производите сборку самостоятельно, это займет больше времени. Сборка должна осуществляться двумя людьми, в целях безопасности не собирайте тренажер в одиночку.

После сборки проверьте правильно ли работают все части тренажера. При возникновении неполадок, сначала проверьте правильность сборки согласно инструкции, при условии, если сборка была самостоятельной. Если проблему не удалось решить, обратитесь к официальному представителю. При обращении в сервисную службу необходимо назвать серийный номер тренажера. Проверьте все детали прежде чем начать сборку.

Note

Для монтажа оборудования производитель рекомендует обратиться к профессиональным сборщикам.

До окончательной сборки тренажера не рекомендуется затягивать болты слишком сильно. Будьте внимательны при сборке, соблюдайте последовательность сборки согласно инструкции.

Этапы сборки

ШАГ 1

1. Соедините нижнюю раму (#2) с рамой весового стека (#1) используя:
   Один болт М10*105 ННВ(#58), один болт М10*110*30 ННВ(#77), три плоские шайбы Ф11Ф23*2 (#50), одну гайку М10 (#66)
2. Прикрепите вертикальную раму (#3) к нижней раме (#2) используя:
   два болта М10*75 ННВ(#56), четыре плоские шайбы Ф11Ф23*2 (#50),
   две гайки М10 (#66).
3. Прикрепите подставку для ног (#24) вместе с пластиной R24 (#25) к нижней раме (#2) используя: два болта М10*75 ННВ(#56), четыре плоские шайбы Ф11Ф23*2 (#50), две гайки М10 (#66).
4. Прикрепите шесть клипс для зачехления (#22) к раме весового стека (#1) используя: двенадцать болтов М5*15 (#60).

Прим: Не затягивайте туго болты до окончания сборки

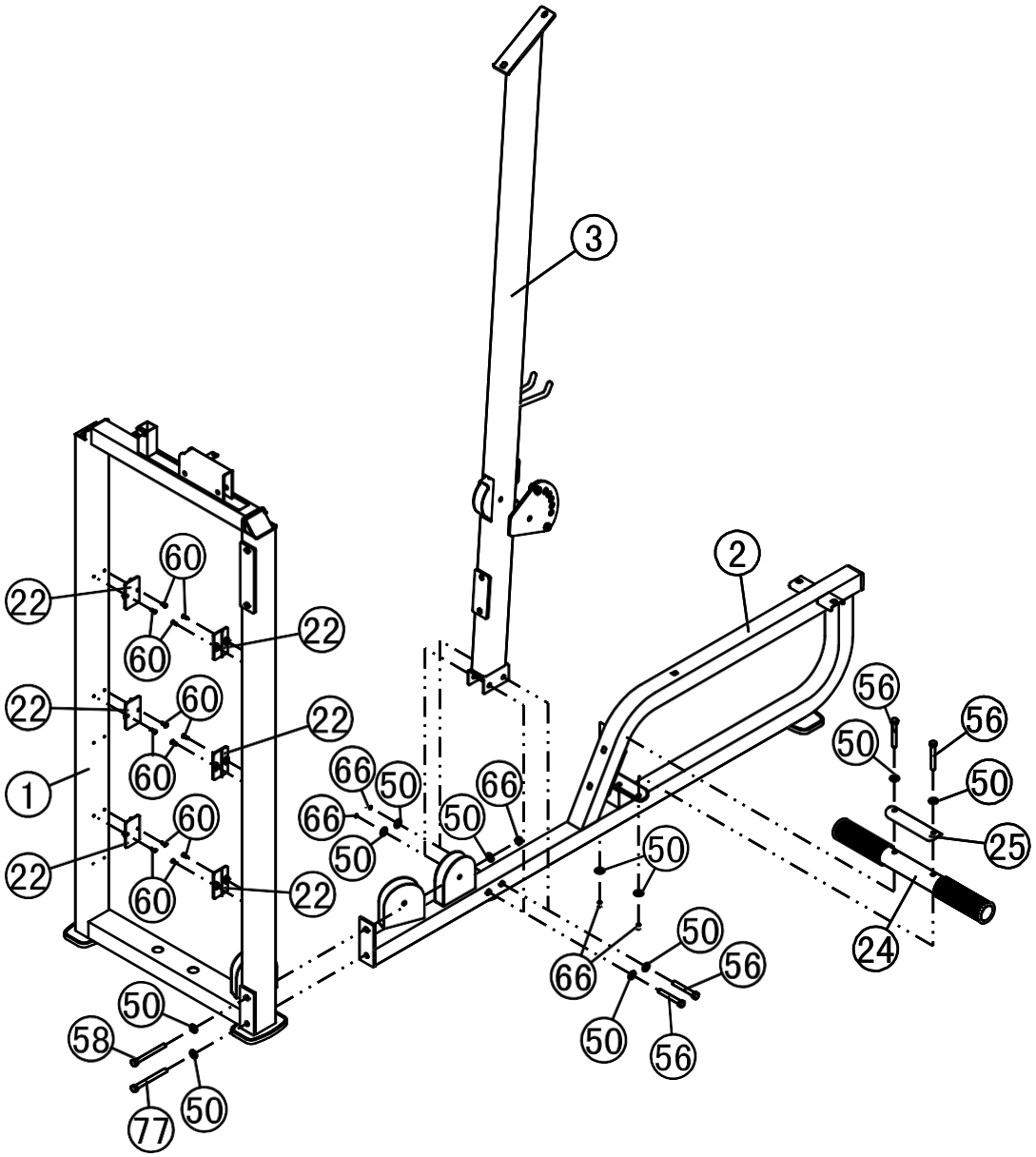

ШАГ 2

1. Прикрепите верхнюю поперечную раму (#4) к раме весового стека (#1) используя: один болт М10*105 ННВ(#58), один болт М10*110*30 ННВ(#77), три плоские шайбы Ф11*Ф23*2 (#50), одну гайку М10 (#66).
2. Прикрепите верхнюю поперечную раму (#4) к вертикальной раме (#3) используя: два болта М10*105 ННВ(#58), четыре плоские шайбы Ф11*Ф23*2 (#50), две гайки М10 (#66).
3. Прикрепите раму валиков (#5) к вертикальной раме (#3) используя: один болт М12*80 ННВ(#59), две плоские шайбы Ф13*Ф24*1.5 (#49), одну гайку М12 (#67)
4. Прикрепите нижнюю поперечную раму (#6) к вертикальной раме (#3) и к нижней раме (#2) используя: два болта М10*105 ННВ(#58), два болта М10*80 ННВ(#57), восемь плоских шайб Ф11*Ф23*2 (#50), четыре гайки М10 (#66).

Прим: Не затягивайте туго болты до окончания сборки

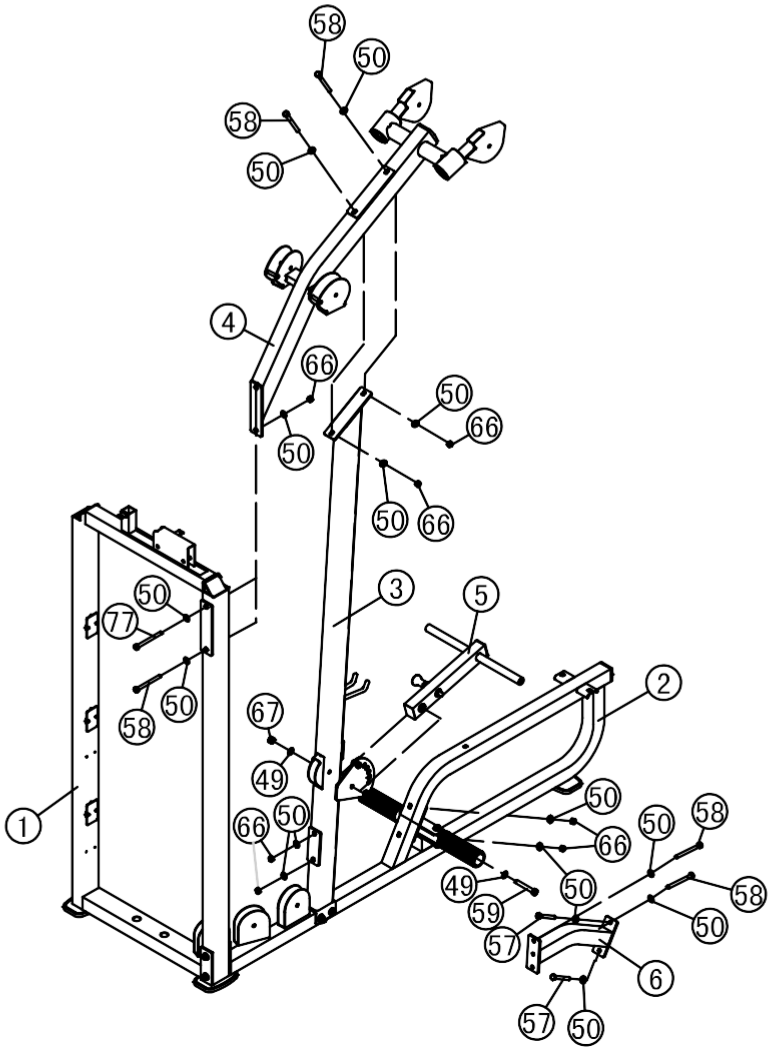

ШАГ 3

1. Прикрепите два ролика 4.5" (#29) к двум держателям роликов (#14) используя: два болта M10*50 HHB(#54), четыре плоские шайбы Ф11*Ф23*2 (#50), две гайки M10 (#66)
2. Прикрепите два V-образных ролика (#39) к верхней поперечной раме (#4) используя: два болта M10*65 HHB(#55), четыре плоских шайбы Ф11*Ф23*2 (#50), две нейлоновые гайки M10 (#66)
3. Прикрепите один ролик 4.5" (#29), держателю ролика (#7) используя: один болт M10*50 HHB(#54), две плоские шайбы Ф11*Ф23*2 (#50), одну гайку M10 (#66)
4. Прикрепите трос 2 (#12) к верхней поперечной раме (#4) и к двум держателям роликов (#14) и к держателю роликов (#7).

Прим: Не затягивайте туго болты до окончания сборки

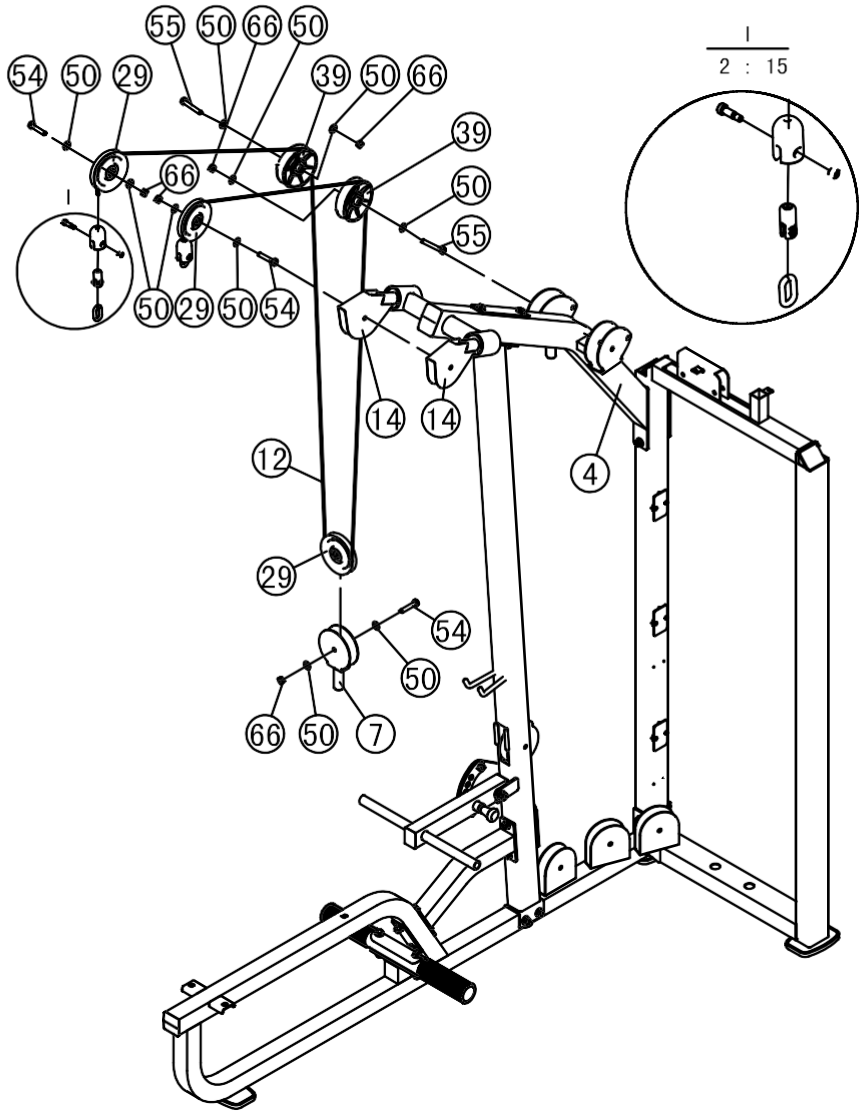

ШАГ 4

1. Прикрепите два ролика 4.5" (#29) к двум пластинам (#26) используя: два болта M10*50 HHB(#54), четыре плоские шайбы Ф11*Ф23*2 (#50), две гайки M10 (#66)
2. Прикрепите трос 3 (#13) к верхней поперечной раме (#4) и к держателю роликов (#7).

Прим: Не затягивайте туго болты до окончания сборки

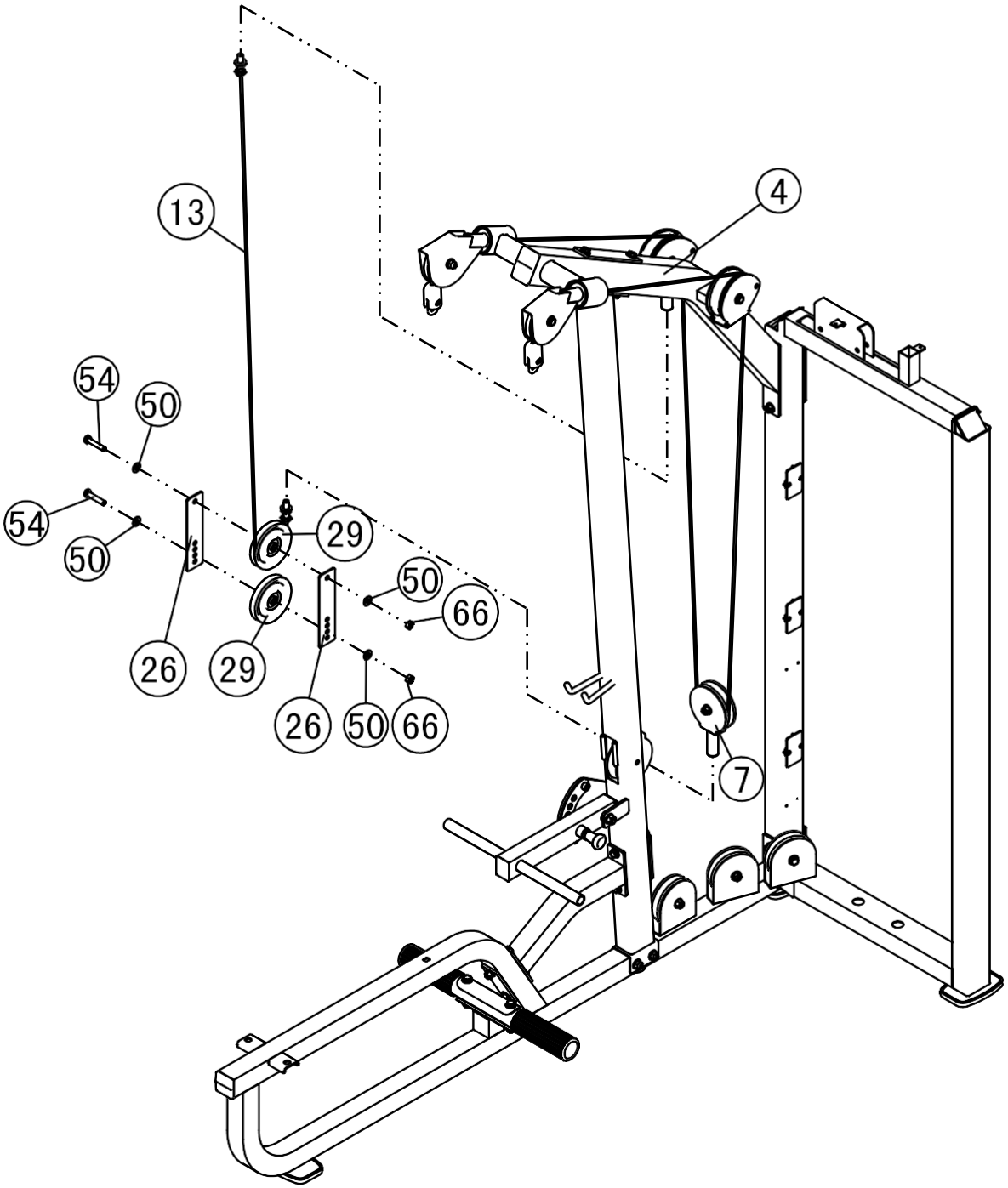

ШАГ 5

1. Прикрепите три ролика 4.5" (#29) к раме весового стека (#1); три болта M10*50 HHB(#54), шесть плоских шайб Ф11*Ф23*2 (#50), три гайки M10 (#66)
2. Прикрепите два ролика 4.5" (#29) к нижней раме (#2) используя: два болта M10*50 HHB(#54), четыре плоские шайбы Ф11*Ф23*2 (#50), две гайки M10 (#66)
3. Прикрепите один ролик 4.5" (#29) к вертикальной раме (#3) используя: один болт M10*65 HHB (#55), две плоские шайбы Ф11*Ф23*2 (#50), одну гайку M10 (#66)

   Прим: Не затягивайте туго болты до окончания сборки

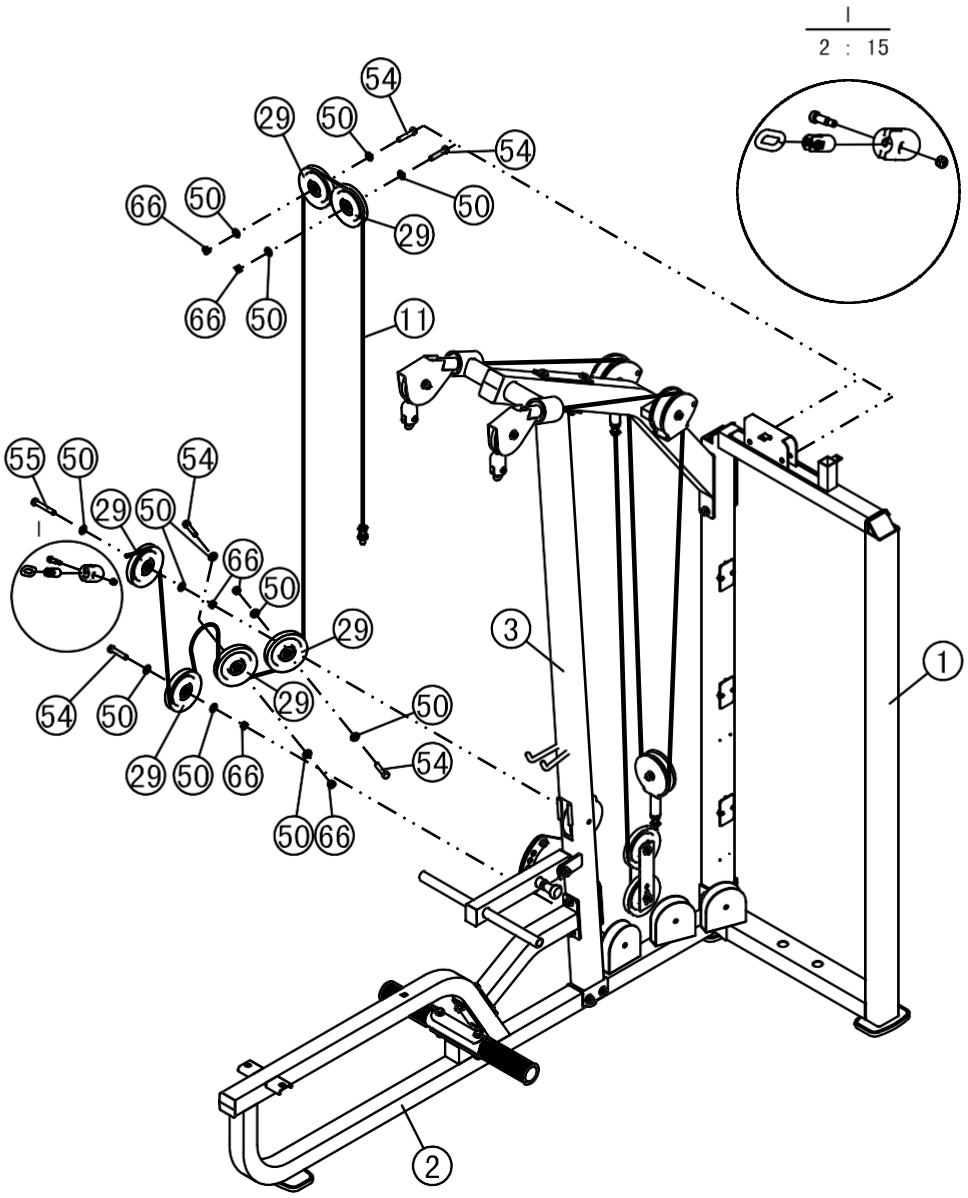

ШАГ 6

1. Для сборки используйте две направляющие Ф25*2.5*1529 (#8), два резиновых амортизатора Ф76.2*Ф26.9*38.1 (#27), шестнадцать весовых плит весом по 10 фунтов (#80) и одну верхнюю плиту в сборе (#23). Для крепления данных деталей к раме весового стека (#1) используйте следующий крепеж: две пластиковые втулки Ф40*25 (#21), четыре болта М8*8 (#61)
2. Прикрепите фиксатор грузов (#42) к верхней плите в сборе (#23);
3. Прикрепите трос 1 (#11) к верхней плите в сборе (#23).

Прим: Не затягивайте туго болты до окончания сборки

Производите сборку весового стека в строгом соответствии с инструкцией

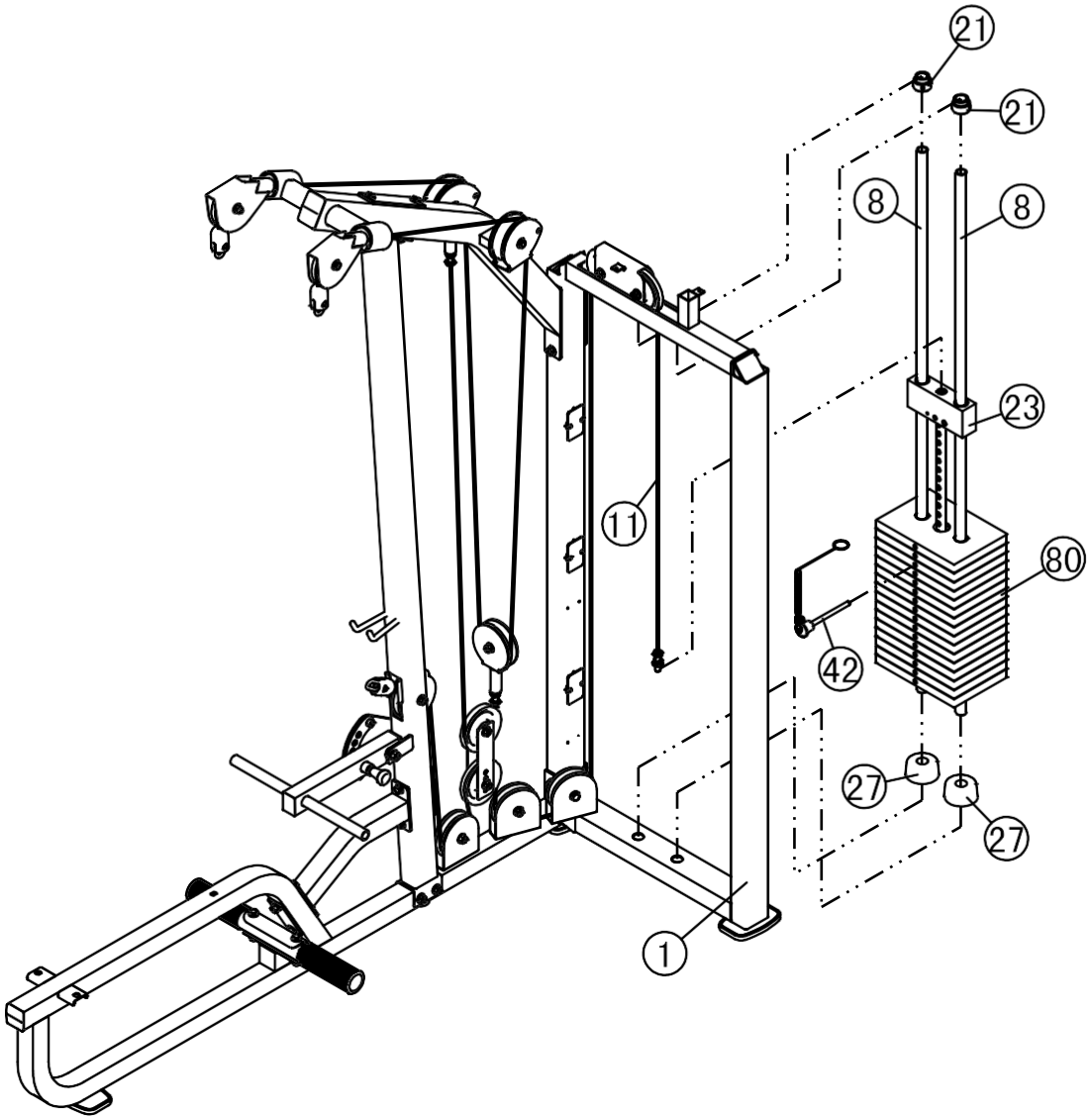

ШАГ 6

1. Для сборки используйте две направляющие Ф25*2.5*1529 (#8), два резиновых амортизатора Ф76.2*Ф26.9*38.1 (#27), десять весовых плит весом по 10 фунтов (#80), шесть весовых плит весом по 15 фунтов (#81) и одну верхнюю плиту в сборе (#23). Для крепления данных деталей к раме весового стека(#1) используйте следующий крепеж: две пластиковые втулки Ф40*25 (#21), четыре болта М8*8 (#61)
2. Прикрепите фиксатор грузов (#42) к верхней плите в сборе (#23);
3. Прикрепите трос 1 (#11) к верхней плите в сборе (#23).

Прим: Не затягивайте туго болты до окончания сборки

Производите сборку весового стека в строгом соответствии с инструкцией

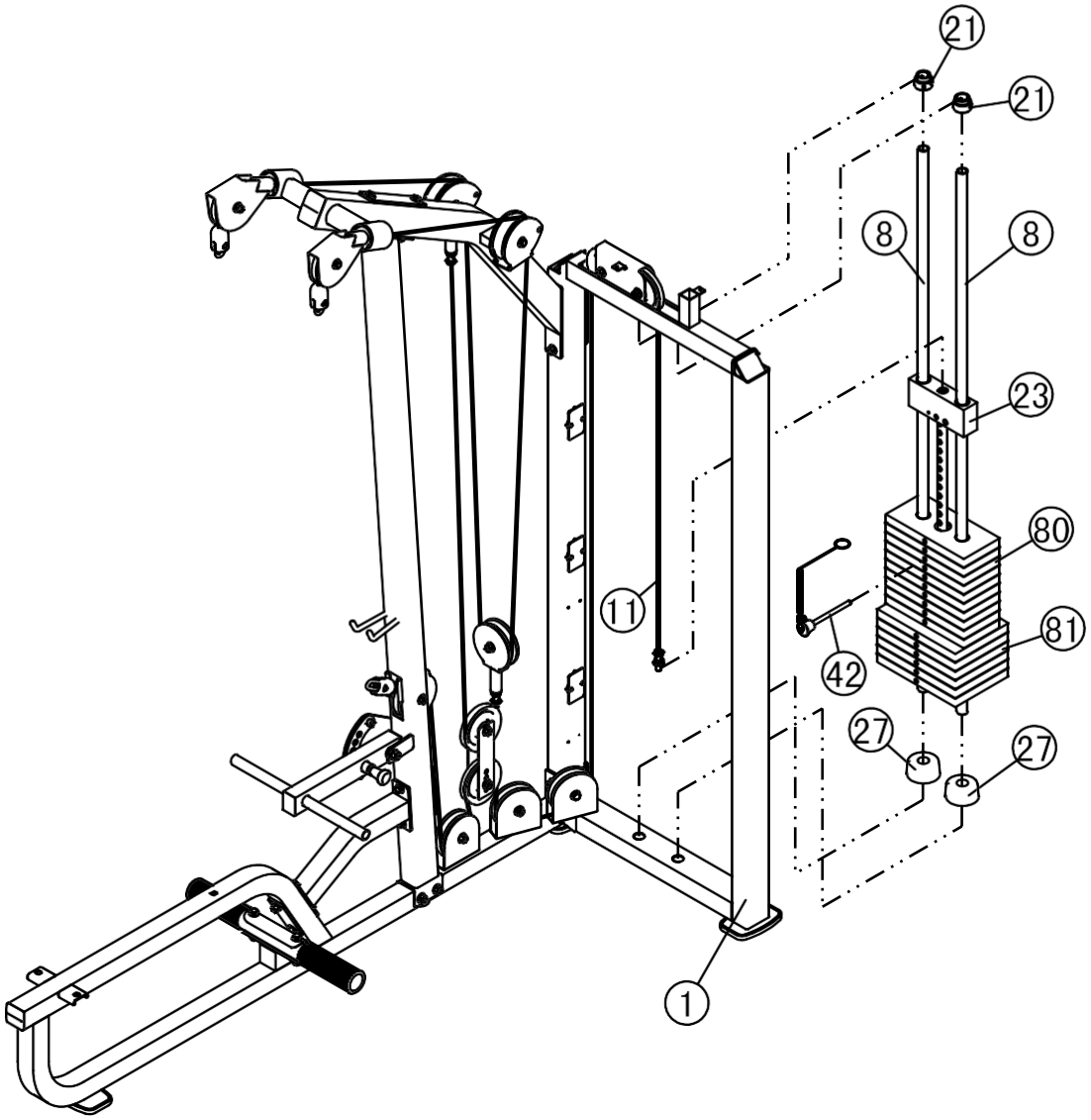

ШАГ 6

1. Для сборки используйте две направляющие Ф25*2.5*1529 (#8), два резиновых амортизатора Ф76.2*Ф26.9*38.1 (#27), шестнадцать весовых плит весом по 15 фунтов (#81) и одну верхнюю плиту в сборе (#23). Для крепления данных деталей к раме весового стека(#1) используйте следующий крепеж: две пластиковые втулки Ф40*25 (#21), четыре болта М8*8 (#61)
2. Прикрепите фиксатор грузов (#42) к верхней плите в сборе (#23);
3. Прикрепите трос 1 (#11) к верхней плите в сборе (#23).

Прим: Не затягивайте туго болты до окончания сборки

Производите сборку весового стека в строгом соответствии с инструкцией

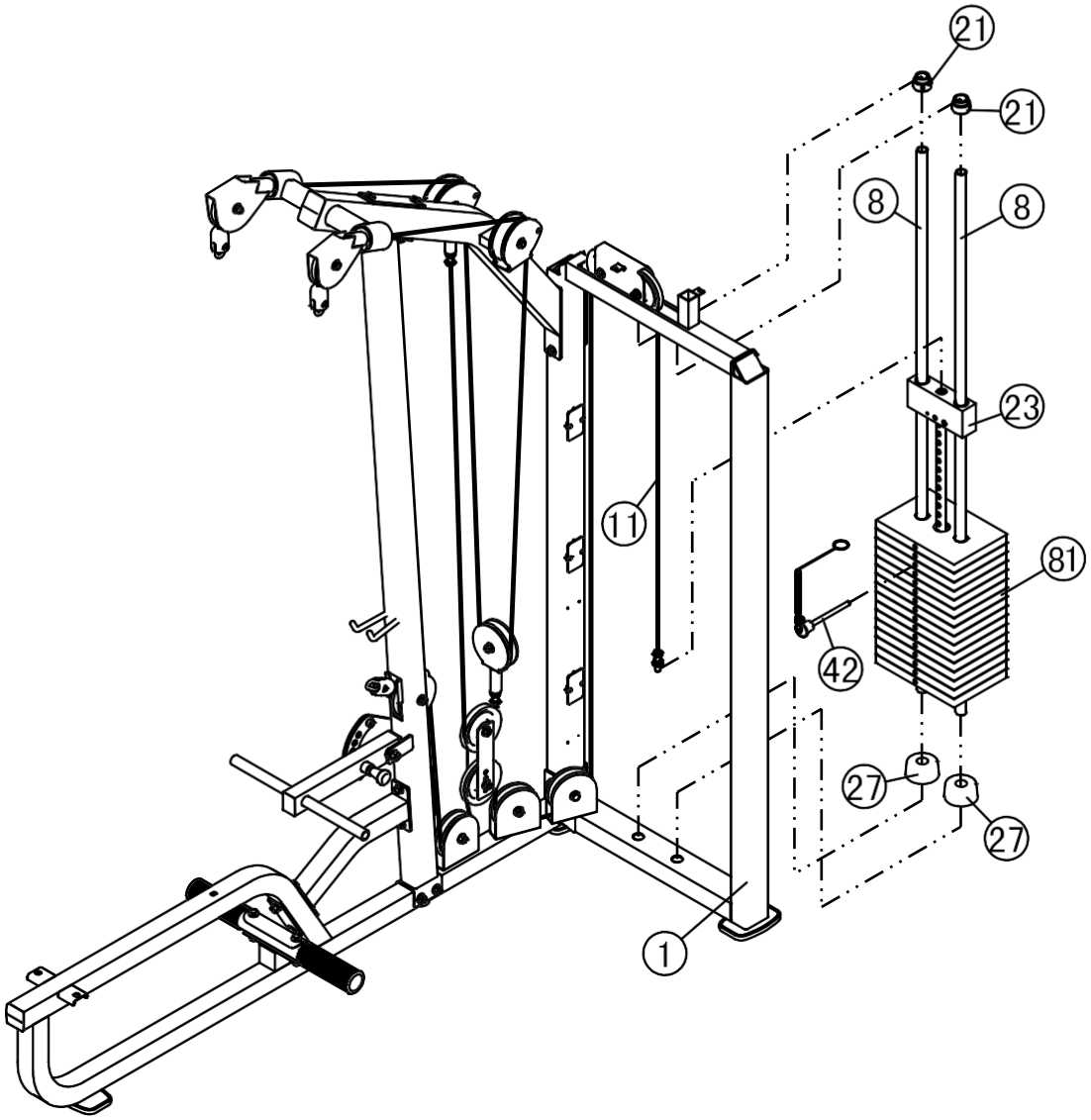

ШАГ 7

1. Прикрепите сиденье (#9) к нижней раме (#2) используя: один болт M10*75 HHB(#56), два болта M10*30HHB (#53), три плоские шайбы Ф11*Ф23*2 (#50)
2. Прикрепите рукоятку для тяги (#15) к тросу 1 (#11) используя: карабин (#28)
3. Прикрепите две рукоятки для тяги сверху (#16) к тросу 2 (#12) используя: два карабина (#28)
4. Прикрепите два валика (#35), четыре пластиковые шайбы (#36), две заглушки (#20) к раме валика (#5) используя: два болта M10*30*30 BHCS (#62), четыре плоские шайбы Ф11*Ф23*2 (#50)

Прим.: Не затягивайте туго болты и гайки до завершения сборки

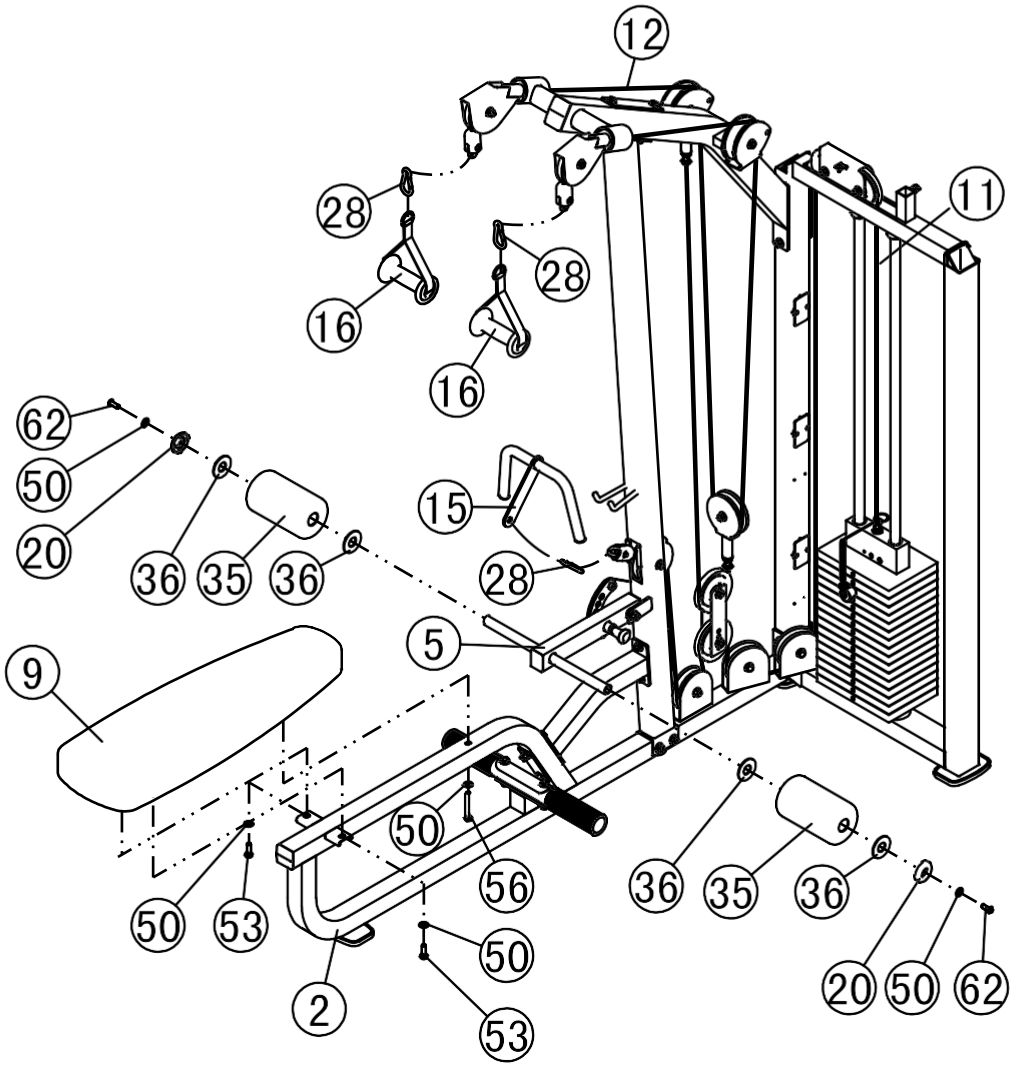

ШАГ 8

1. Прикрепите переднее зачехление (#19) и заднее зачехление (#18) к раме весового стека (#1);
2. Прикрепите верхний кожух (#17) к раме весового стека (#1) используя: два болта M6*15 BHCS (#63), две плоские шайбы Ф6.6*Ф15*2 (#52)

Прим.: Не затягивайте туго болты и гайки до завершения сборки

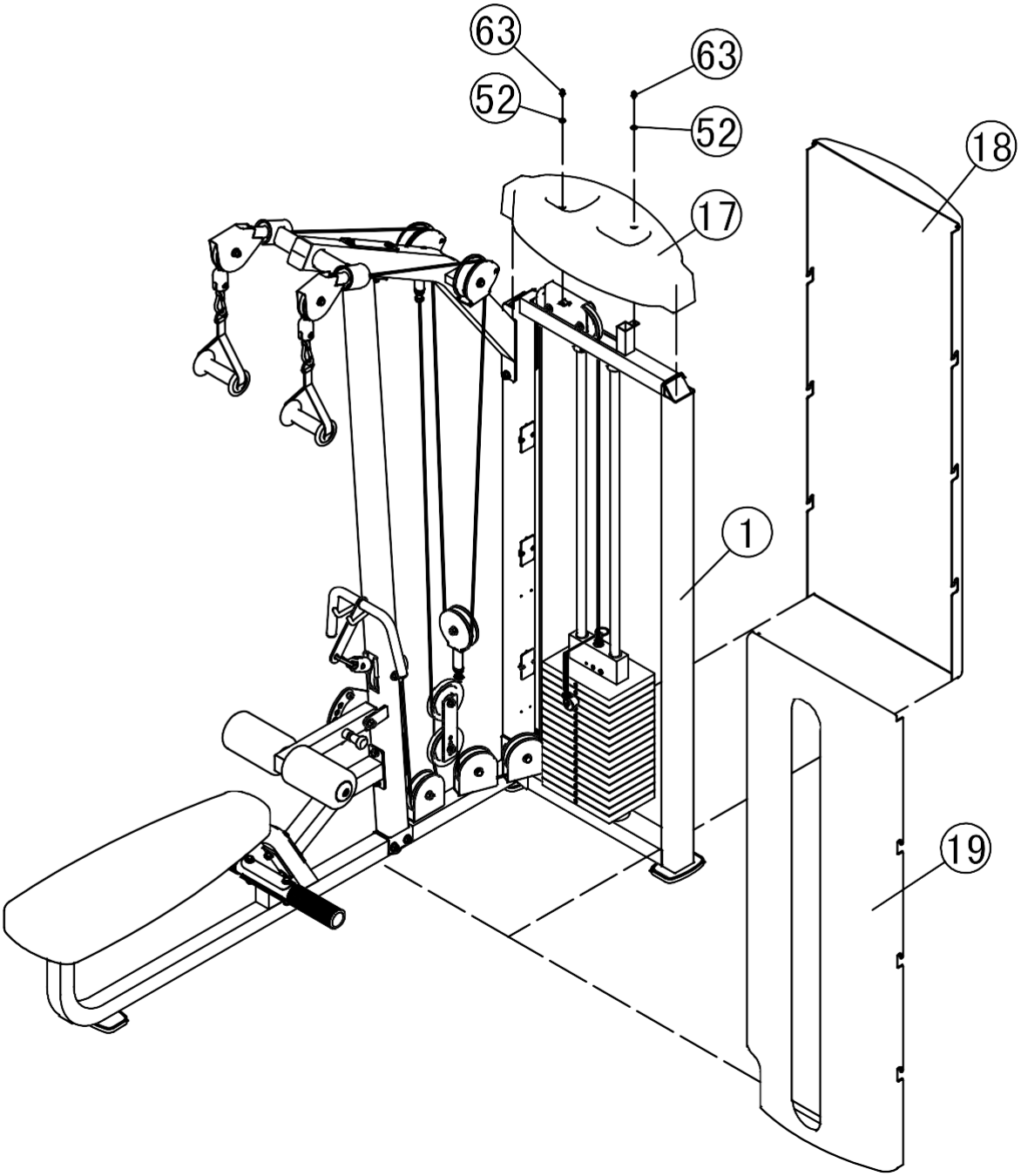

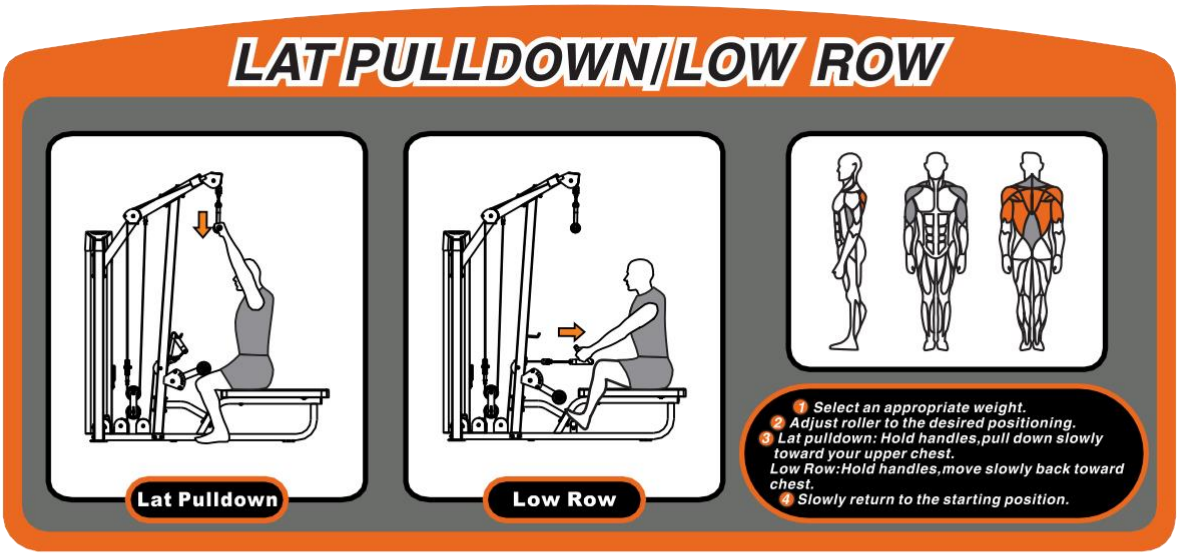

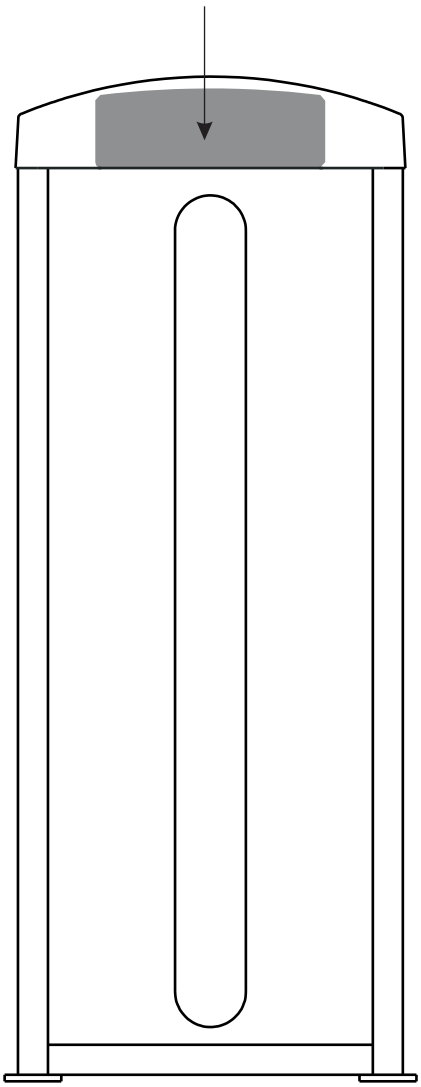

Exercise Instructions

1. Выберите необходимый вес
2. Отрегулируйте положение валиков
3. Тяга сверху: Возьмитесь за рычаги, плавно потяните вниз до верхней части груди
Гребля сидя: Возьмитесь за рукоятки, плавно потяните к себе.
4. Плавно верните рычаги в исходное положение

График технического обслуживания

Типовая проверка	Коммерческое использование	Использование дома	ОТМЕТКИ						
Осмотр цепей и их соединений, фиксаторов грузов, карабинов, фиксаторов положения, шарнирных соединений	ЕЖЕДНЕВНО	ЕЖЕНЕДЕЛЬНО							
Чистка обивки	ЕЖЕДНЕВНО	ЕЖЕНЕДЕЛЬНО							
Проверка тросов, ремней и их натяжения	ЕЖЕДНЕВНО	ЕЖЕНЕДЕЛЬНО							
Осмотр поручней, рукояток, турников	ЕЖЕНЕДЕЛЬНО	раз В 3 М-ЦА							
Проверка наличия наклеек	ЕЖЕНЕДЕЛЬНО	раз В 3 М-ЦА							
Осмотр гаек и болтов, при необходимости их затяжка	ЕЖЕНЕДЕЛЬНО	раз В 3 М-ЦА							
Проверка антискользящего покрытия	ЕЖЕНЕДЕЛЬНО	раз В 3 М-ЦА							
Чистка и смазка Направляющих стержней весовых стеков, тефлоносодержащей или силиконовой смазкой	ЕЖЕМЕСЯЧНО	раз В 3 М-ЦА							
Смазка пластиковых направляющих, линейных подшипников и втулок	ЕЖЕМЕСЯЧНО	раз В 3 М-ЦА							
Эстетическая чистка глянцевых элементов	РАЗ В 6 М-ЦЕВ	ЕЖЕГОДНО							
Обновление литиевой смазки в линейных подшипниках	РАЗ В 6 М-ЦЕВ	ЕЖЕГОДНО							
Замена тросов, ремней и соединительных частей	ЕЖЕГОДНО	раз В 3 ГОДА							

Данный тренажер предназначен для коммерческого использования, соответственно должен обслуживаться согласно графику для коммерческого использования.

Во избежание преждевременного износа деталей и предотвращения поломки тренажера, необходимо регулярно проводить техническое обслуживание.

Общая информация о техническом обслуживании

Цепи и их соединения, Фиксаторы грузов, Карабины, Фиксаторы положения, Шарнирные соединения, Пружины:
Проверьте все вышеперечисленные детали на предмет износа или повреждения.
Проверьте пружины в фиксаторах положения, если пружина растянулась, необходимо ее заменить.

Обивка:
Для продления срока службы обивки и в целях соблюдения гигиены, обивку необходимо протирать влажной тряпкой, каждый раз после завершения тренировки.
Периодически необходимо проводить полную чистку обивки, используя мягкое мыло или специальное средство, предназначенное для чистки винила.
После чистки производитель рекомендует использовать специальное средство по уходу за покрытиями из винила или ПВХ. Не используйте абразивные чистящие средства или другие средства, не предназначенные для ухода за винилом.
Порванную или потрескавшуюся обивку необходимо заменить.
Держите острые или режущие предметы вдали от валиков и сидений.

Наклейки:
Каждая наклейка содержит первичную информацию о технике безопасности, а также другую пользовательскую информацию.

Гайки и болты:
Осмотрите затянуты ли все гайки и болты, при необходимости затяните.
Периодически необходимо производить повторное затягивание болтов и гаек, во избежание расшатывания деталей.

Антискользящая поверхность:
Упоры для ног покрыты специальным покрытием, которое препятствует проскальживанию ног во время тренировки, если покрытие износилось или истерлось его необходимо заменить.

Ремни и тросы:
Данный тренажер укомплектован высококачественными ремнями и тросами.
Необходимо проводить периодический визуальный осмотр ремней и тросов, на предмет наличия трещин, царапин заусенцев.
Когда тренажер не используется, возьмитесь двумя пальцами за трос и проведите по всей длине торса. Это позволит проверить выпуклости и вмятины на тросе.
Необходимо немедленно производить замену тросов и ремней при появлении первых признаках истирания и износа. Не используйте оборудование с изношенными тросами.

Натяжение ремней и тросов:
Проверьте правильное положение тросов, (обратитесь к инструкции по сборке) а также проверьте затянуты ли болты и надежность фиксации самих тросов.
Проверьте не провисает ли трос, при необходимости отрегулируйте натяжение.

Втулки, Направляющие стержни:
Удалите тряпкой грязь и пыль с направляющих стержней, перед нанесением смазки.
Нанесите силикон или специальный спрей на втулки и направляющие стержни.

Линейные подшипники:
Перед сборкой/при проведении тех. обслуживания извлеките линейные подшипники и нанесите смазку во внутреннюю часть подшипника, при помощи трубки-удлинителя, вдавив смазку в шарики.
Используйте вышеуказанные рекомендации во время проведения профилактических работ и технического обслуживания.

Общие рекомендации

Перед началом использования тренажера внимательно ознакомьтесь со всей инструкцией по эксплуатации или пройдите вводный инструктаж. Для достижения максимального результата, а также во избежание повреждений и травм необходимо получить персональную консультацию от фитнес-тренера и следовать его рекомендациям.

Для достижения видимого результата от выполнения силовых упражнений необходимо знать и соблюдать общие основы методик тренировок. Не спешите приступать к выполнению упражнений без первоначальных знаний.

Перед тем как начать тренировку на силовом тренажере необходимо сделать разминку. Растяжка, йога, бег трусцой, гимнастика или другие кардио упражнения помогут разогреть мышцы и подготовить их для силовых нагрузок.

Прежде чем устанавливать слишком тяжелый вес, необходимо проконсультироваться с фитнес инструктором. Для тренировки правильных групп мышц следите за положением тела во время тренировки.

Не превышайте свои физические возможности. Если у вас нет опыта или Вы приступили к тренировке после длительного перерыва, во избежание получения увечий и травм, увеличивайте веса постепенно.

Контролируйте дыхание во время тренировки и не задерживайте его.

Данный тренажер предназначен для использования в фитнес клубе или спортзале, перед тренировкой необходимо пройти вводный инструктаж.

Техническая информация

1. Класс: S
2. Максимальный вес стека: 113кг/ 250ф.
3. Максимальный вес пользователя: 150кг/ 330ф.

ПОЗДРАВЛЯЕМ!

Вы стали обладателем профессионального тренажера IF8102 от Impulse.

Наша команда призвана сделать Ваши тренировки интересными и полезными, предоставляя подробную информацию и поддержку, на которую Вы всегда можете рассчитывать. Благодарим Вас за приобретение высококачественного тренажера и желаем успешных тренировок!

Тренажеры AEROFIT проходят многоступенчатое тестирование, чтобы максимально снизить возможность брака и гарантировать бесперебойные продолжительные тренировки в течение длительного времени.

Если Вам нужна помощь в настройке тренажеров AEROFIT или пришло время проводить периодическое сервисное обслуживание, просим связаться с официальным сервисным центром AEROFIT по контактной информации, указанной ниже:

Тел.: 8(800) 777-70-70 (многоканальный)

Электронный адрес: aerofit2013@yandex.ru

Согласно статистическим данным, профессиональное регулярное обслуживание тренажеров продлевает срок службы оборудования минимум в 2 раза и тем самым значительно экономит Ваши деньги.

ООО «СпортРус»
Официальный представитель AEROFIT и Impulse
на территории Российской Федерации и СНГ

РФ, Московская область,
Ленинский район, пос. Горки Ленинские
ул. Западная, вл.1, стр.1
Территория складского комплекса
"АБК "ТЕХНОПАРК М-4"
8(800) 777-70-70
www.aerofit.ru