AeroFit

IF8 I I6

СВЕДЕНИЕ / РАЗВЕДЕНИЕ НОГ

РУКОВОДСТВО ПОЛЬЗОВАТЕЛЯ

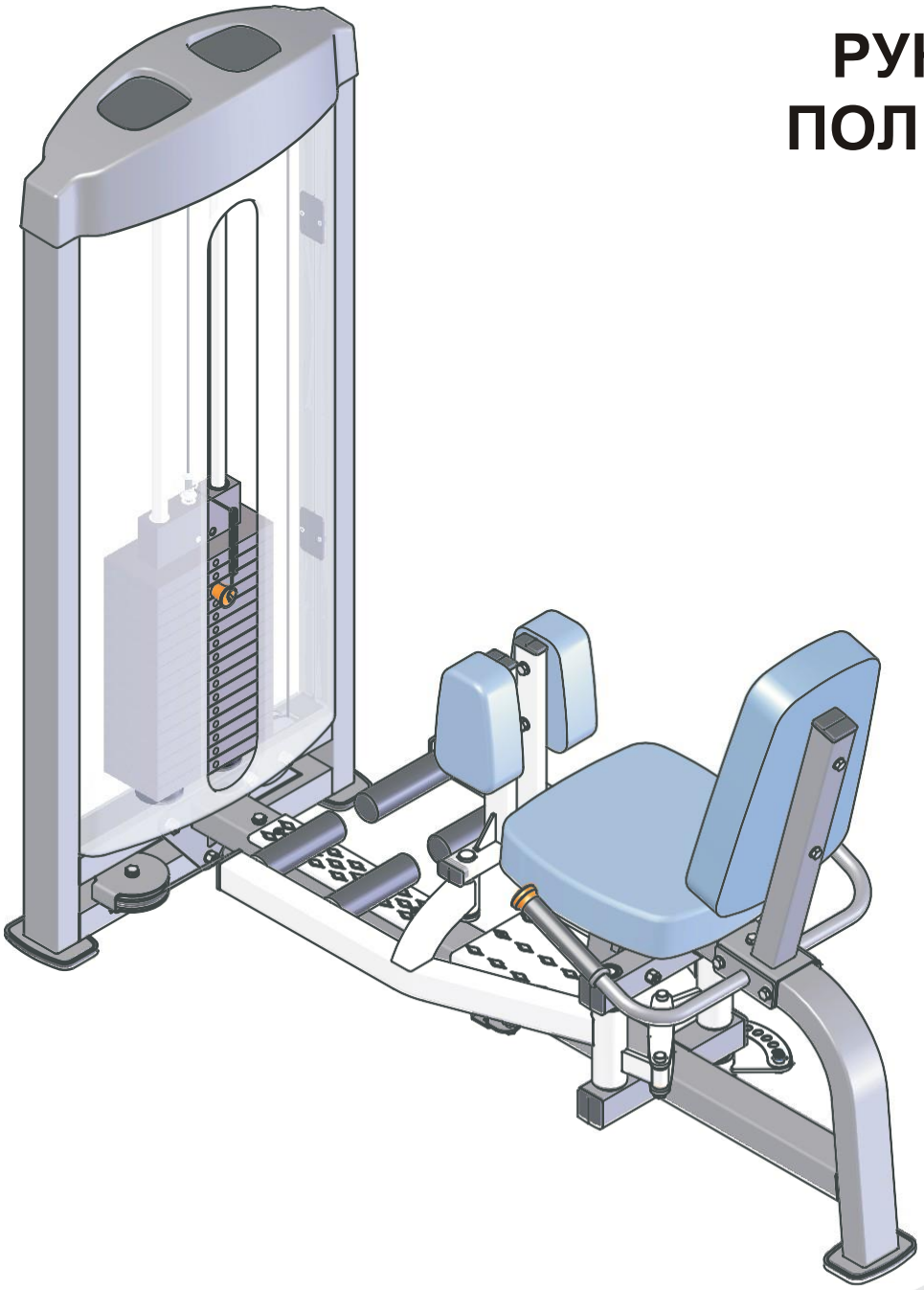

Внимание!
Перед использованием тренажера ознакомьтесь с данным руководством

Данный продукт разработан и произведен компанией Impulse® Fitness

! ВНИМАНИЕ

Перед использованием тренажера ознакомьтесь с данным руководством.

Содержание

Инструкция по технике безопасности ---------- 3

Общие рекомендации по сборке ---------- 4

Список деталей ---------- 5

Сборочный чертеж ---------- 8

Тип крепежа ---------- 9

Инструкция по сборке ---------- 10

Этапы сборки ---------- 11

Техника выполнения упражнения ---------- 19

График технического обслуживания ---------- 20

Общая информация о техническом обслуживании ---------- 21

Общие рекомендации ---------- 22

Характеристики ---------- 22

Инструкция по технике безопасности

Перед началом тренировки, необходимо пройти физическое обследование у врача. Помните, что неправильные или чрезмерные тренировки могут закончиться травмами или нанести вред здоровью. Во избежание травм или любого увечья, внимательно прочитайте инструкцию по технике безопасности, прежде чем приступить к занятиям.

1. Ознакомьтесь внимательно с пунктами, описанными в инструкции и соблюдайте их в процессе эксплуатации.
2. Используйте тренажер только по его прямому назначению, описанному в инструкции. Не используйте приспособления, не рекомендованные производителем.
3. Тренажер следует устанавливать на ровной устойчивой поверхности, оставляя вокруг не менее 50-ти см свободного пространства для обеспечения полного доступа. Тренажер предназначен для занятий в закрытых помещениях, не используйте тренажер на открытом воздухе.
4. Не подпускайте детей, а также лиц с ограниченными способностями, к тренажеру. Подростки должны тренироваться под присмотром тренера.
5. Помните, что неправильные или чрезмерные тренировки могут закончиться травмами или нанести вред здоровью. Если во время тренировки Вы почувствовали неприятные ощущения или боль, прекратите тренировку и обратитесь к доктору.
6. Никогда не используйте неправильно собранное или поврежденное оборудование. Не засоряйте и не вставляйте посторонние предметы в отверстия в тренажере.
7. Всегда проверяйте оборудование и стальные тросы перед эксплуатацией. Убедитесь, что все крепежи и стальные тросы безопасны находятся в пригодном состоянии.
8. Потертые или изношенные стальные тросы при разрыве могут быть причиной травм и увечий. Необходимо проверять состояние стальных тросов на наличие признаков износа.
9. Не пытайтесь поднять вес больше ваших физических возможностей.
10. Будьте внимательны при посадке и выходе из тренажера.
11. Для тренировки надевайте соответствующую спортивную одежду и обувь. Не одевайте слишком широкую или длинную одежду. Длинные волосы необходимо собрать в пучок.

Общие рекомендации по сборке

Меры предосторожности во время сборки

Ознакомьтесь внимательно с этапами сборки, описанными в инструкции и следуйте им в строгой последовательности.

Сборка и эксплуатация оборудования должны производиться на твердой ровной поверхности. Во время сборки держите детали тренажера подальше от стен и мебели. Во избежание преждевременного износа деталей и предотвращения поломки тренажера, необходимо регулярно проводить техническое обслуживание. До начала сборки ознакомьтесь внимательно с данной инструкцией. Внимательно сверьте список деталей с фактическими деталями, находящимися в заводской упаковке. При заказе запасных частей используйте номер детали и описание из инструкции. Для заказа запчастей необходимо обратиться к официальному представителю. После сборки проверьте правильно ли работают все части тренажера. При возникновении неполадок, сначала проверьте правильность сборки согласно инструкции, при условии, если сборка была самостоятельной. Если проблему не удалось решить, обратитесь к официальному представителю. При обращении в сервисную службу необходимо назвать серийный номер тренажера. Проверьте все детали прежде чем начать сборку.

Инструменты для сборки

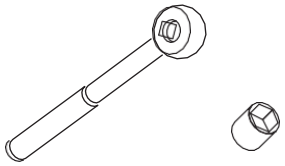

Ключ-трещотка с головкой

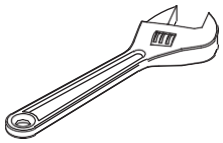

Разводной ключ

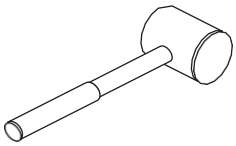

Резиновый молоток

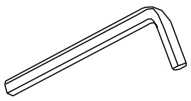

Набор шестигранных ключей

Список деталей

ПРИМЕЧАНИЕ: НЕКОТОРЫЕ ДЕТАЛИ ИЗ СПИСКА МОГУТ БЫТЬ УЖЕ СОБРАНЫ

№	№ детали	Описание	К-во
1	IF81160100	Weight Stack Frame	1
2	IF81160200	Main Frame	1
3	IF81160300	Back Pad Frame	1
4	IF81160400	Connect Tube	1
5	IF81160500	Right Leg Arm	1
6	IF81160600	Left Leg Arm	1
7	IF81160700	Left Handle	1
8	IF81160800	Right Handle	1
9	IF81160900	Adjustable Cam	1
10	IF81161000	Adjustable Handle	1
11	IF81161100	Leg Pad Pivot Bracket	2
12	IF81161200	Pivot Actuator Plate	1
13	IT9008B1500	Pole	1
14	IF81161400	Guide Rod Φ25*2.5*1229	2
15	IF81161500	Pivot Axle Φ25*325.5	1
16	IF81161600	Pivot Axle Φ25*263.5	1
17	IF81161700	Scaleboard R117.5*2	1
18	IF81161800	Foot Plate 350*80*10*2	1
19	IF81161900	Foot Plate 240*180*10*2	1
20	IF81162000	Foot Cover 85.5*130.5*11	3
21	IF81162100	Shroud Clip 80*49*7	4
22	IF81162200	Top Shroud 659.6*223.7*155	1
23	IF81162300	Plastic Knob Cap Φ25	2
24	IF81162400	Plastic Knob Base Φ25	2
25	IF81162500	Front Shroud 1193*550*104.7	1
26	IF81211600	Rear Shroud 1193*550*104.7	1
27	IF81162700	Plastic Plate 128.5*121.9*1.5	2
28	CWRVL0052100P166C	Handball	1
29	IT90081401	Actuator Plate 195.5*39*6	1
30	IF81163000	Seat Pad	1
31	IF18602500	Back Pad	1
32	IF81163200	Leg Pad	2
33	IF81223900	Mount Sleeve Φ40*25	2
34	IT80081900	Big WasherΦ55*Φ12.2*5	1
35	IF81163500	Selector Pin W/Coil	1
36	PL90165400	Top Plate	1
38	IF81163800	Cable	1
39	IN-S10111400	Pin Φ17.7*100	1
40	SG80071200C	Connect Plate 33*13*3	2
41	KF18606000	Plug □50*25	7
42	KF18606200	Plug □50.8	7
43	KFFID2800	Plug □50.8*76.2	1
44	AP5TOS23000	Plug Φ45	4
45	PTSHILO12800	Weight Rubber Bumper Φ76.2*Φ26.9*38.1	2
46	IT90082100	Rubber Tube Φ42.5*Φ50.5*165	4
47	ROC-IT4014500	Grip Φ30*Φ22*160	2

Список деталей

ПРИМЕЧАНИЕ: НЕКОТОРЫЕ ДЕТАЛИ ИЗ СПИСКА МОГУТ БЫТЬ УЖЕ СОБРАНЫ

№	№ детали	Описание	К-во
48	SG500110400	4.5"Pulley	8
49	GB2766005-2Z	Bearing	6
50	IF81165000	Nut M10	2
51	M02502000	Bronze Bushing φ38*φ25.4*18	4
52	M01402000	Bronze Bushing φ25*φ12.2*13	4
53	P60015700	Bronze Bushing φ8*φ12*8	2
54	H2-A070	Bushing φ10*φ14*20	1
55	IN-S10111200	Little Bumperφ17*10.5	2
56	SG8007M1200B	Spring φ1.5*φ13*64	1
57	IT80083500	Washer φ32*φ26*5	1
58	KPS18002701	Nut M20*18	1
59	IF81212000	End Cap Φ38*6	2
60	CNLM8*15*15DS2	Flat Head Cap Screw M8*15	4
61	CNLM10*30*30DS2NL	Flat Head Cap Screw M10*30	2
62	CNLM10*25*25DS2NL	Flat Head Cap Screw M10*25	2
63	GB5780M10*110DS20	Hex Head Bolt M10*110	4
64	GB5780M10*100DS20	Hex Head Bolt M10*100	3
65	GB5780M10*95DS20	Hex Head Bolt M10*95	1
66	GB5780M10*85DS20	Hex Head Bolt M10*85	1
67	GB5780M10*75DS20	Hex Head Bolt M10*75	6
68	GB5780M10*70DS20	Hex Head Bolt M10*70	1
69	GB5780M10*50DS20	Hex Head Bolt M10*50	8
70	GB5780M10*45DS20	Hex Head Bolt M10*45	1
71	GB5781M10*25DS20	Hex Head Bolt M10*25	4
72	GB5781M12*25DS20NL	Hex Head Bolt M12*25	1
73	GB819M5*15DS2	Flat Philips Screw M5*15	8
74	GB77M8*8DS18	Socket Set Screw M8*8	4
75	PNLM6*15DS2	Button Head Cap Screw M6*15	2
76	GB70M5*20DS2	Socket Head Cap Screw M5*20	2
77	GB70M8*20DS2	Socket Head Cap Screw M8*20	2
78	NM10DS2	Nylon lock Nut M10	19
79	NM8DS2	Nylon lock Nut M8	3
80	NM5DS2	Nylon lock Nut M5	2
81	DQ12DS2A	Flat Washer φ13*φ24*1.5	1
82	DQ10DS2A	Flat Washer φ11*φ23*2	50
83	DQ6DS2A	Flat Washer φ6.6*φ15*2	2
84	GB958DS2	Flat Washer φ9*φ16*1.6	3
85	DQ5DS2	Flat Washer φ5.5*12*1	4
86	GB9312DS12	Spring Washer φ12	1
87	GB9310DS12	Spring Washer φ10	4
88	GB894.125FH12	Retaining Snap Ring d=25	3
89	NBS4DHS	Hex Key S=4	1
90	NBS5DHS	Hex Key S=5	1
91	NBS 6 DHS	Hex Key S=6	1
92	LW200BS	Wrench	1
93	YHY	Lube	1

Список деталей – Весовые стеки

! Данный тренажер может быть укомплектован следующими весовыми стеками: **170ф./200ф./250ф**.:

ВЕСОВОЙ СТЕК 170Ф

No.	Артикул.	Описание	К-во
80	PLWS1000	Весовые плиты 10ф.	16

ВЕСОВОЙ СТЕК 200Ф

No.	Артикул.	Описание	К-во
80	PLWS1000	Весовые плиты 10ф.	10
81	IF8WS1500	Весовые плиты 15ф.	6

ВЕСОВОЙ СТЕК 250Ф

No.	Артикул.	Описание	К-во
81	IF8WS1500	Весовые плиты 15ф.	16

Сборочный чертеж

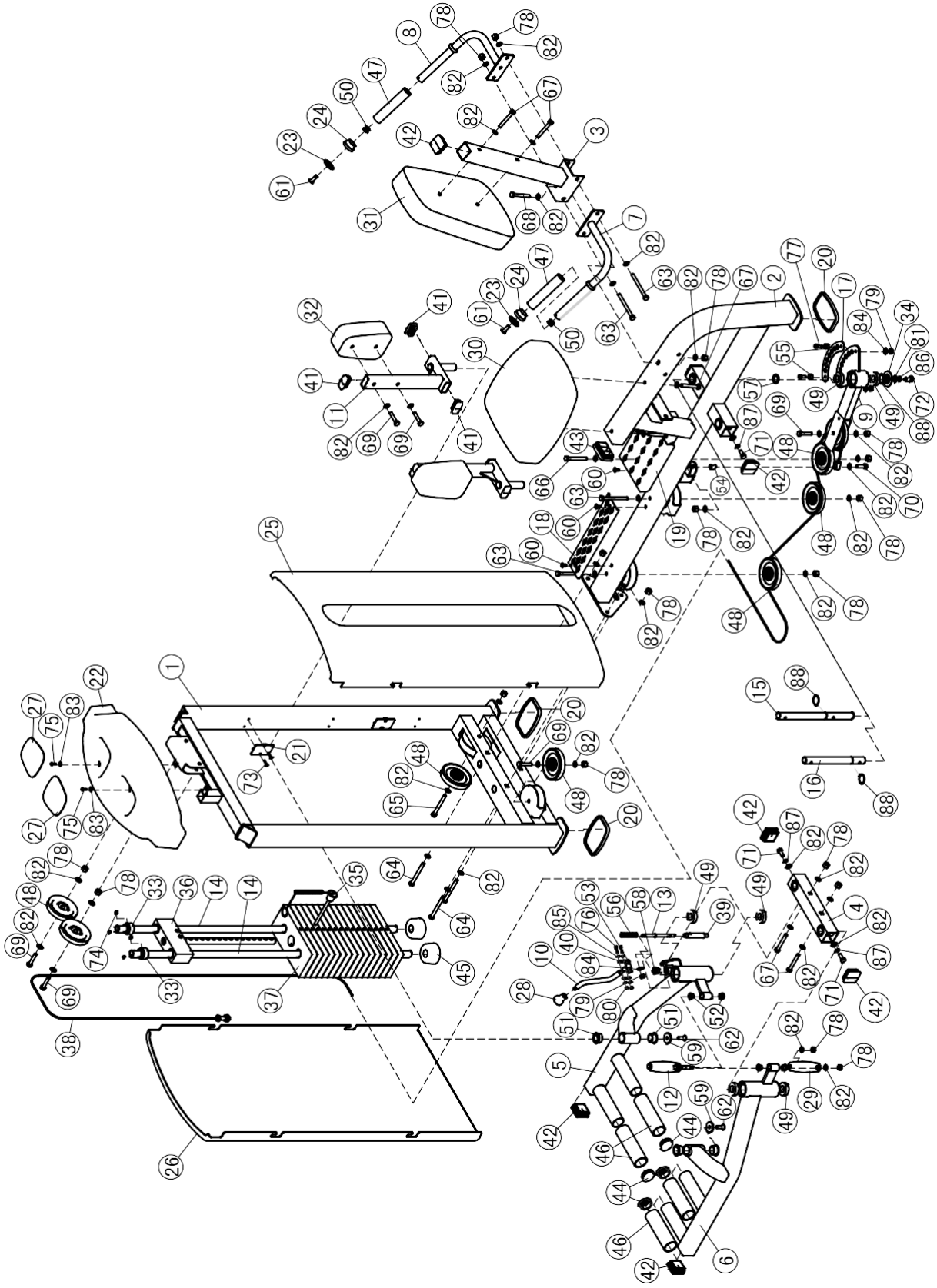

Тип крепежа

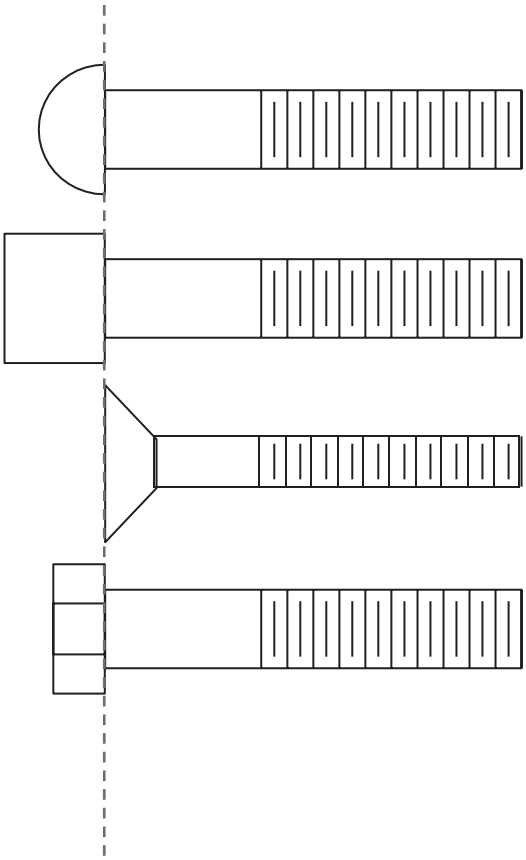

BHCS = Винт с полукруглой головкой

SHCS = Винт с внутренним шестигранником

FHCS = Винт с плоской головкой

HHB = Болт с шестигранной головкой

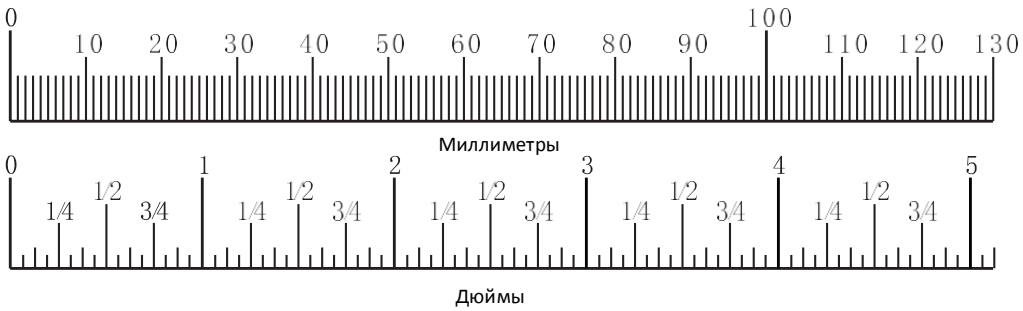

Инструкция по сборке

Примерное время сборки тренажера составляет 2 часа. Если вы производите сборку самостоятельно, это займет больше времени. Сборка должна осуществляться двумя людьми, в целях безопасности не собирайте тренажер в одиночку.
После сборки проверьте правильно ли работают все части тренажера. При возникновении неполадок, сначала проверьте правильность сборки согласно инструкции, при условии, если сборка была самостоятельной. Если проблему не удалось решить, обратитесь к официальному представителю. При обращении в сервисную службу необходимо назвать серийный номер тренажера. Проверьте все детали прежде чем начать сборку.

Note

Для монтажа оборудования производитель рекомендует обратиться к профессиональным сборщикам.

До окончательной сборки тренажера не рекомендуется затягивать болты слишком сильно. Будьте внимательны при сборке, соблюдайте последовательность сборки согласно инструкции.

Этапы сборки

ШАГ 1

1. Прикрепите главную раму (#2) к раме весового стека (#1) используя: три болта M10*100 HHB (#64), шесть плоских шайб Ф11*Ф23*2 (#82), три гайки M10 (#78)
2. Прикрепите раму спинки (#3) вместе с рукоятками (#7) & (#8) к главной раме (#2) используя: два болта M10*110 HHB (#63), один болт M10*70 HHB (#68), шесть плоских шайб Ф11*Ф23*2 (#82), три гайки M10 (#78)
3. Прикрепите ось (#15) и (#16) к главной раме (#2) используя: два болта M10*25 HHB (#71), две плоские шайбы Ф11*Ф23*2 (#82), две пружинные шайбы Ф10 (#87), две заглушки □50 (#42)
4. Прикрепите пластину регулятора (#9) к оси (#15) используя: одну шайбу (#57), одну пружинную шайбу Ф12 (#86), одну плоскую шайбу Ф13*Ф24*1.5 (#81), одну большую шайбу (#34), одно кольцо (#88), один болт M12*25 HHB (#72)
5. Прикрепите четыре клипсы для зачехления (#21) к раме весового стека (#1) используя：восемь болтов M5*15 (#73)

Прим: Не затягивайте туго болты до окончания сборки

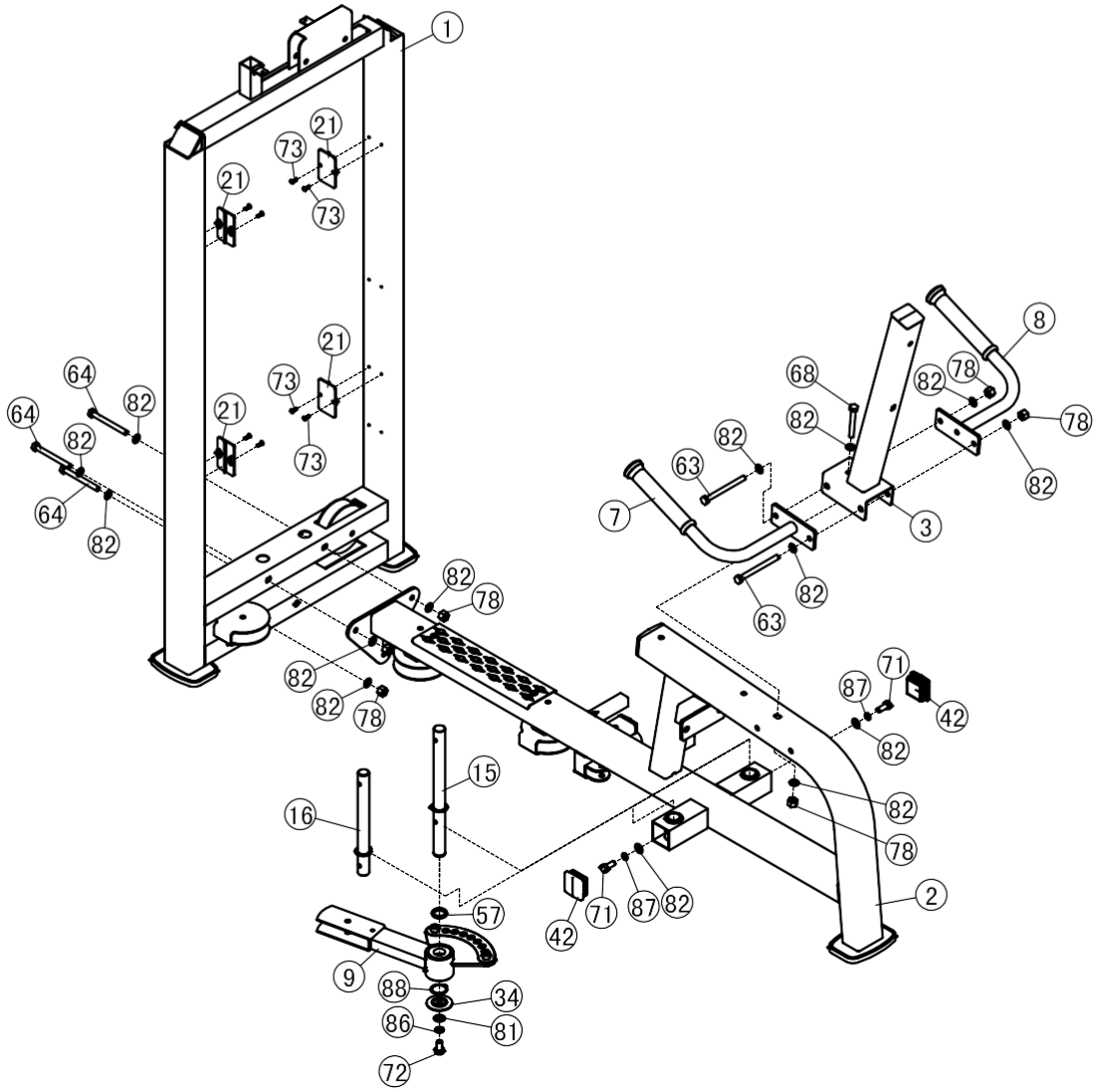

ШАГ 2

1. Прикрепите правый подвижный рычаг (#5) и левый подвижный рычаг (#6) к оси (#15) и (#16) используя: две плоские шайбы Ф11*Ф23*2 (#82), две гайки М10 (#78), одну соединительную пластину (#12) и одну соединительную пластину (#29).
2. Прикрепите соединительную раму (#4) к главной раме (#2) используя: два болта М10*75 HHB(#67), четыре плоские шайбы Ф11*Ф23*2 (#82), две гайки М10 (#78)
3. Прикрепите соединительную раму (#4) к осям (#15) и (#16) используя: два болта М10*25 HHB (#71), две плоские шайбы Ф11*Ф23*2 (#82), две пружинные шайбы Ф10 (#87), две заглушки □50 (#42)
4. Прикрепите две рамы упора для бедра (#11) к правому подвижному рычагу (#5) и к левому подвижному рычагу (#6) используя: два болта М10*25 FHCS(#62), две заглушки Ф38*6 (#59)

Прим: Не затягивайте туго болты до окончания сборки

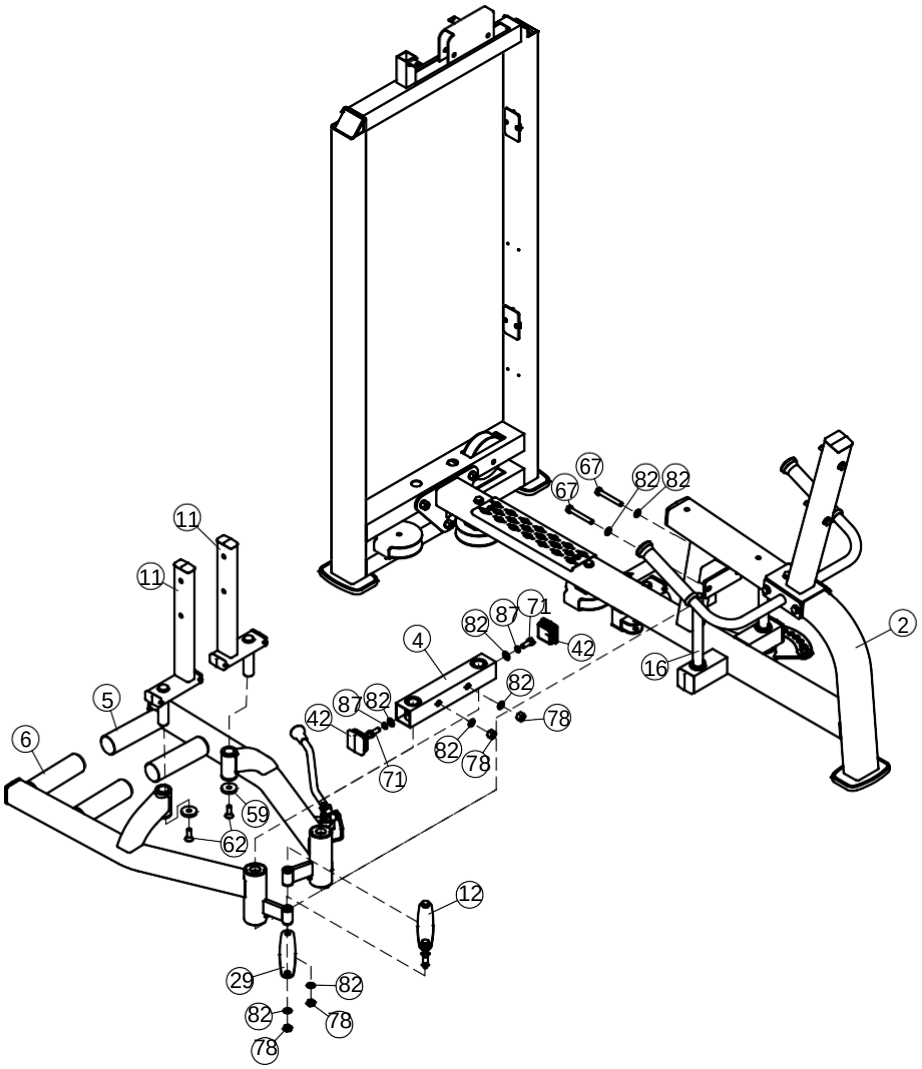

ШАГ 3

1. Прикрепите четыре ролика 4.5" (#48) к раме весового стека (#1) используя: три болта М10*50 ННВ(#69), один болт М10*95 ННВ(#65), восемь плоских шайб Ф11*Ф23*2 (#82), четыре гайки М10 (#78)
2. Прикрепите три ролика 4.5" (#48) к главной раме (#2) используя: один болт М10*85 ННВ (#66), два болта М10*110 ННВ (#63), шесть плоских шайб Ф11*Ф23*2 (#82), три гайки М10 (#78)
3. Прикрепите один ролик 4.5" (#48) к пластине регулятора (#9) используя: один болт М10*50 ННВ (#69), две плоские шайбы Ф11*Ф23*2 (#82), одну гайку М10 (#78)
4. Прикрепите трос (#38) к главной раме (#2) используя: один болт М10*45 ННВ (#70), две плоские шайбы Ф11*Ф23*2 (#82), один болт М10 (#78), одну втулку Ф10*Ф14*2 (#54)

Проверьте правильное положение троса, протянутого между роликами
Прим: Не затягивайте туго болты до окончания сборки

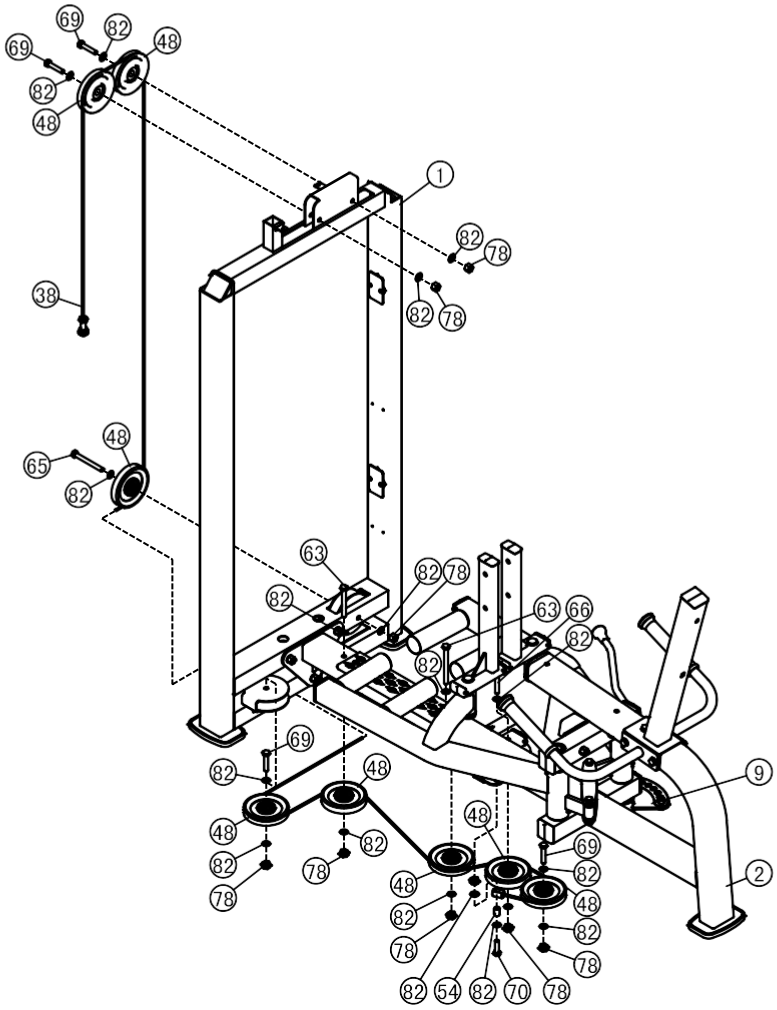

Сборка весового стека 170 фунтов

ШАГ 4

1. Для сборки используйте две направляющие: Ф25*Ф2.5*1229 (#14), два резиновых амортизатора Ф76.2*Ф26.9*38.1 (#45) шестнадцать весовых плит весом по 10 фунтов (#37) и одну верхнюю плиту в сборе (#36). Для крепления данных деталей к раме весового стека (#1) используйте следующий крепеж: две пластиковые втулки Ф40*25 (#33), четыре болта М8*8 (#74).
2. Прикрепите фиксатор грузов (#35) к верхней плите в сборе (#36);
3. Прикрепите трос (#38) к верхней плите в сборе (#36).

Прим: Не затягивайте туго болты до окончания сборки

Производите сборку весового стека в строгом соответствии с инструкцией

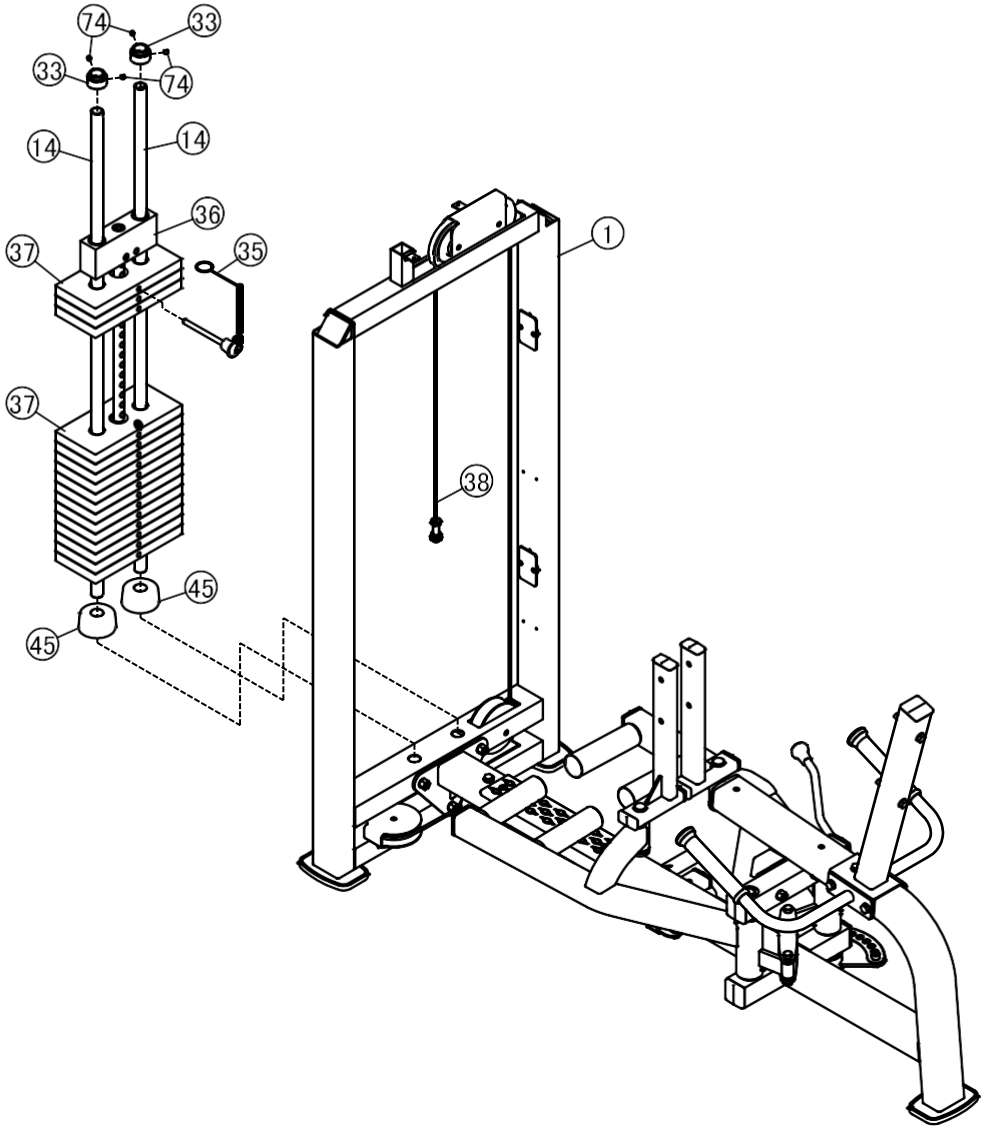

Сборка весового стека 200 фунтов

ШАГ 4

1. Для сборки используйте две направляющие Ф25*Ф2.5*1229 (#14), два резиновых амортизатора Ф76.2*Ф26.9*38.1 (#45), десять весовых плит весом по 10 фунтов (#37), шесть весовых плит весом по 15 фунтов (#97) и одну верхнюю плиту в сборе (#36). Для крепления данных деталей к раме весового стека(#1) используйте следующий крепеж: две пластиковые втулки Ф40*25 (#33), четыре болта М8*8 (#74)

2. Прикрепите фиксатор грузов (#35) к верхней плите в сборе (#36);

3. Прикрепите трос (#38) к верхней плите в сборе (#36).

Прим: Не затягивайте туго болты до окончания сборки

Производите сборку весового стека в строгом соответствии с инструкцией

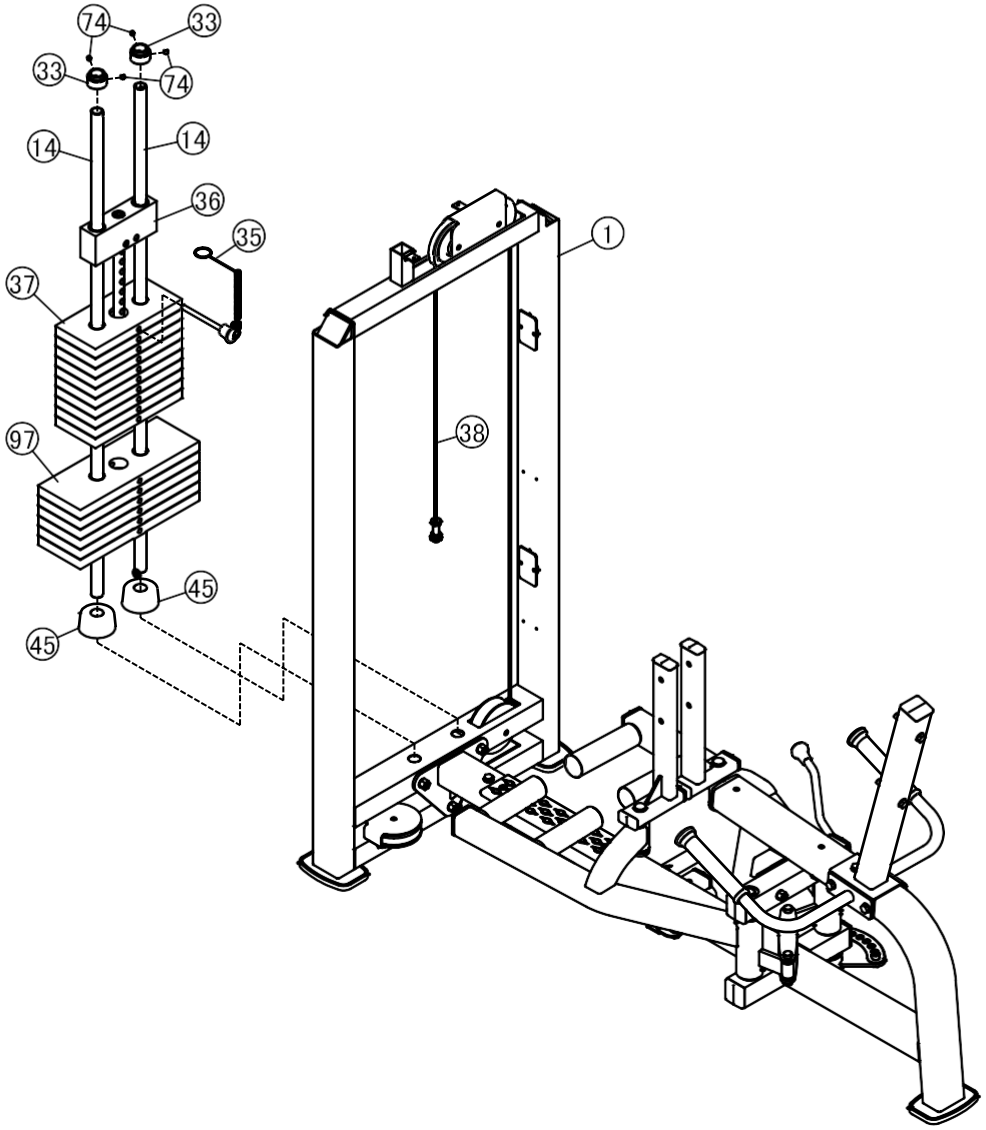

Сборка весового стека 250 фунтов

ШАГ 4

1. Для сборки используйте две направляющие Ф25*Ф2.5*1229 (#14), два резиновых амортизатора Ф76.2*Ф26.9*38.1 (#45), шестнадцать весовых плит весом по 15 фунтов (#97) и одну верхнюю плиту в сборе (#36). Для крепления данных деталей к раме весового стека(#1) используйте следующий крепеж: две пластиковые втулки Ф40*25 (#33), четыре болта М8*8 (#74).

2. Прикрепите фиксатор грузов (#35) к верхней плите в сборе (#36);

3. Прикрепите трос (#38) к верхней плите в сборе (#36).

4.

Прим: Не затягивайте туго болты до окончания сборки

Производите сборку весового стека в строгом соответствии с инструкцией

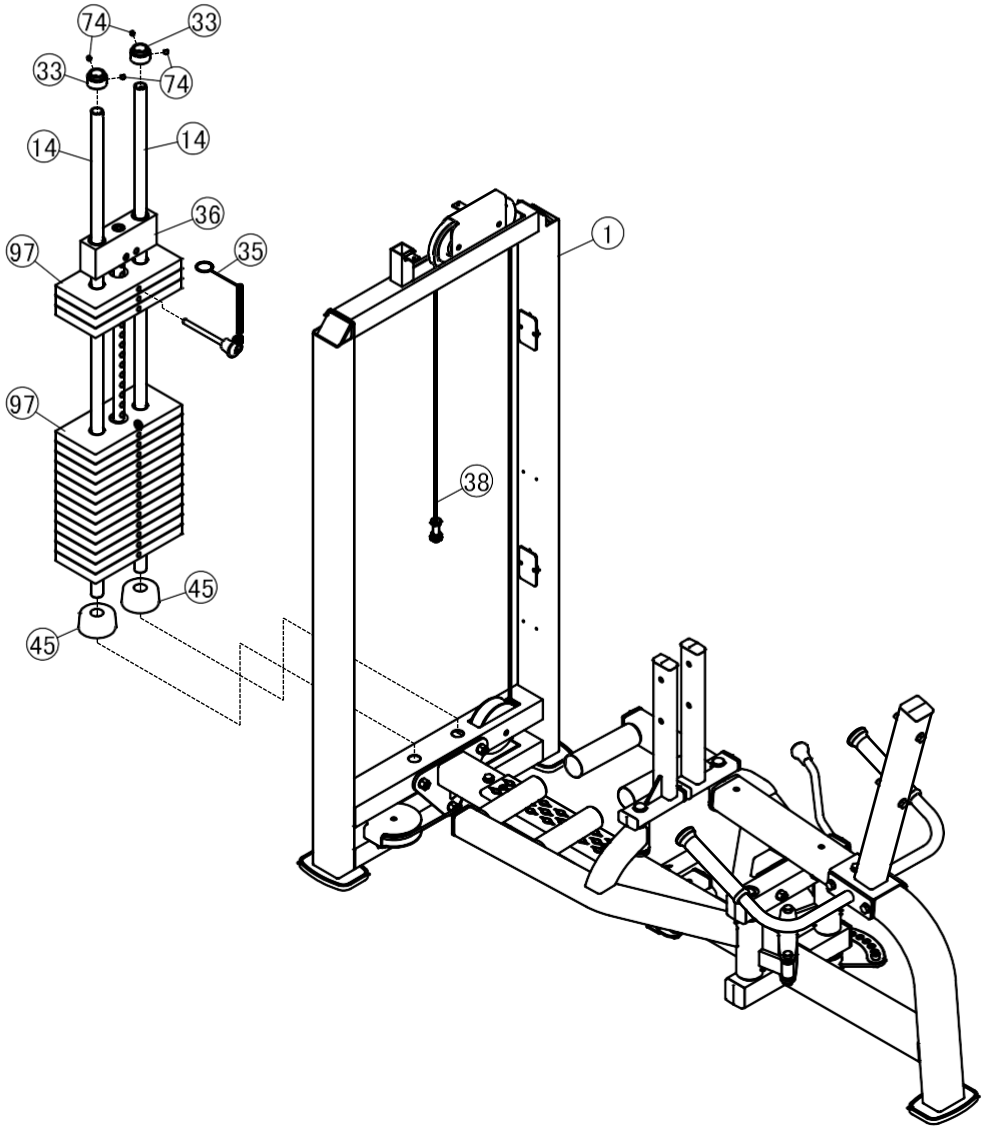

ШАГ 5

1. Прикрепите сиденье (#30) к главной раме (#2) используя: два болта M10*75 HHB(#67), две плоские шайбы Ф11*Ф23*2 (#82).
2. Прикрепите спинку (#31) к раме спинки (#3) используя: два болта M10*75 HHB (#67), две плоские шайбы Ф11*Ф23*2 (#82).
3. Прикрепите две упорные подушки для ног (#32) к двум рамам упора для бедра (#11) используя: четыре болта M10*50 HHB (#69), четыре плоские шайбы Ф11*Ф23*2 (#82).
4. Прикрепите платформу для ног (#19) к главной раме (#2) используя: два болта M8*15 FHCS (#60)

Прим: Не затягивайте туго болты до окончания сборки

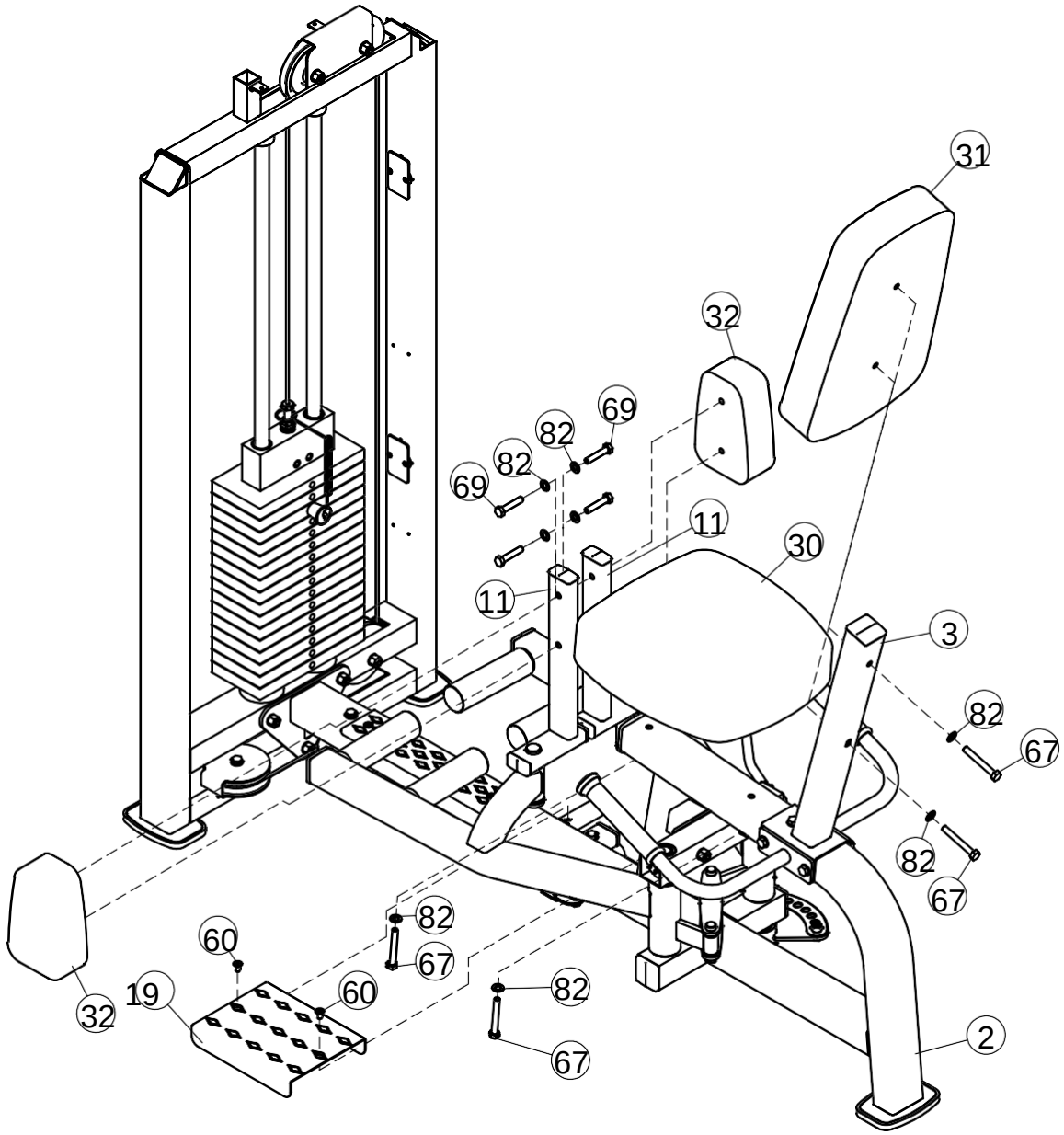

ШАГ 6

1. Прикрепите переднее зачехление (#25) и заднее зачехление (#26) к раме весового стека (#1)
2. Прикрепите верхний декоративный кожух (#22) к раме весового стека (#1) используя: два болта M6*15 BHCS(#75), две плоские шайбы Ф6.6*Ф15*2 (#83)

   Прим: Не затягивайте туго болты до окончания сборки

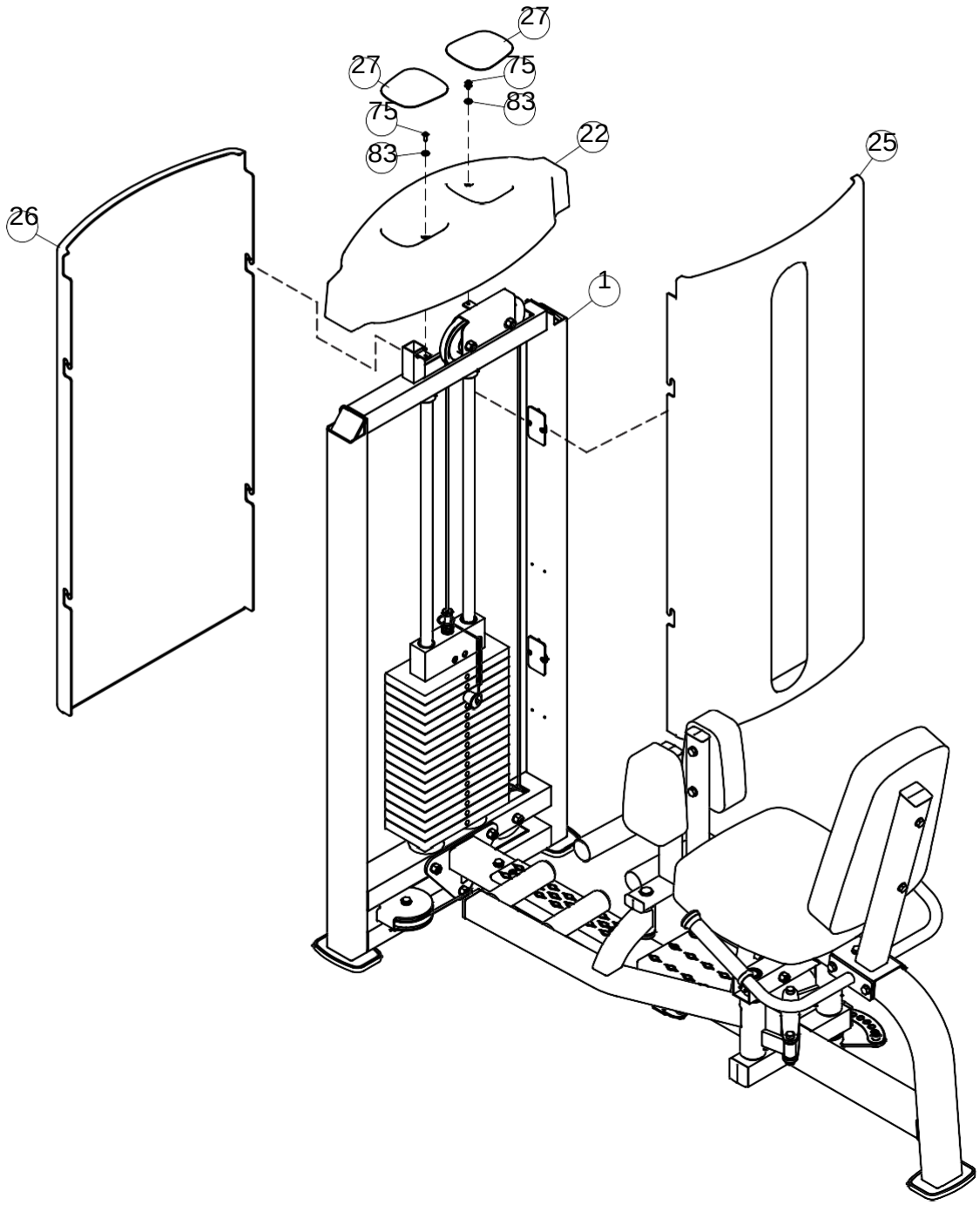

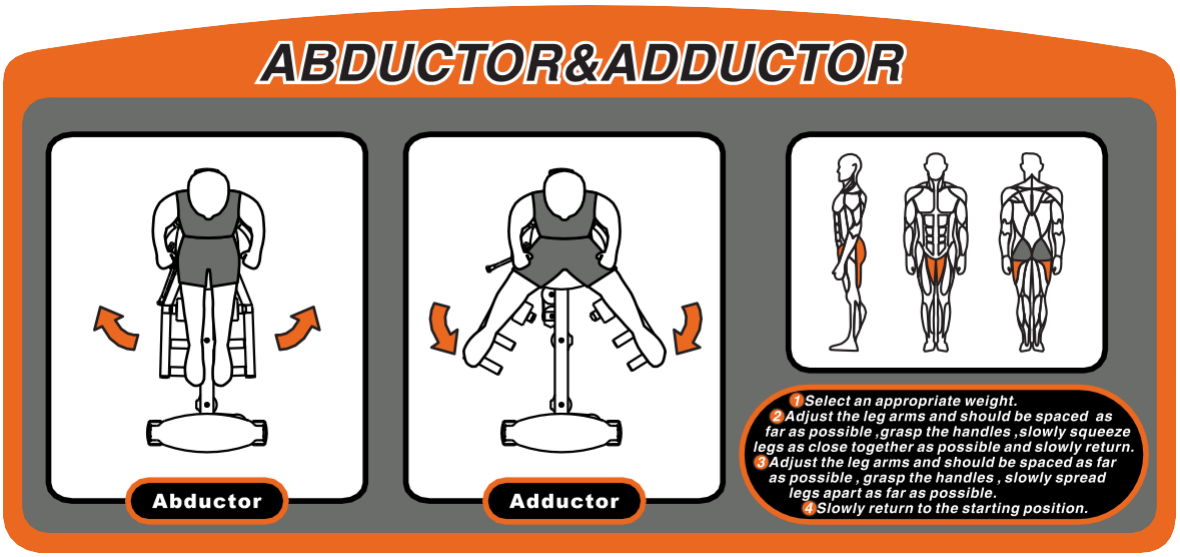

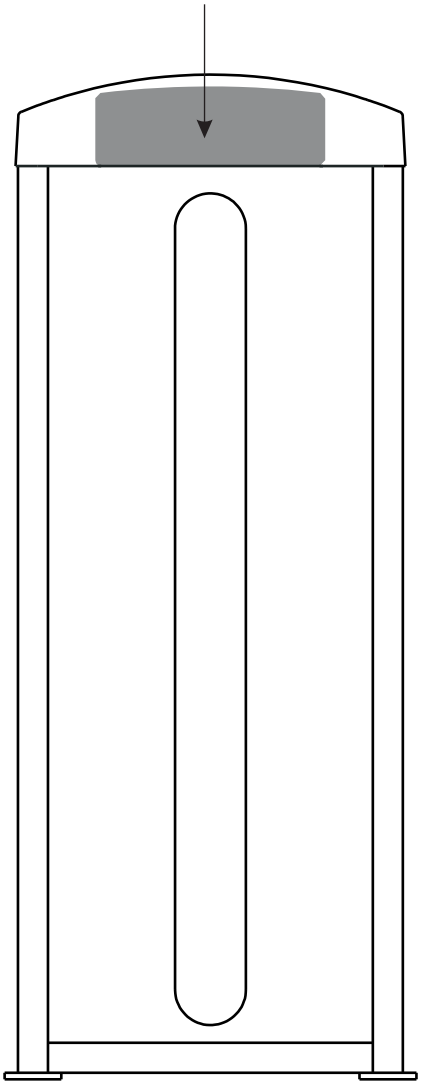

Exercise Instructions

1. Выберите необходимый вес
2. Установите рычаги для ног на макс. расстоянии друг от друга, возьмитесь за рукоятки и начните медленно сводить ноги. Затем плавно разведите.
3. Установите рычаги для ног как можно ближе друг к другу, возьмитесь за поручни медленно разводите ноги. Затем плавно сведите.

График технического обслуживания

Типовая проверка	Коммерческое использование	Использование дома	ОТМЕТКИ						
Осмотр цепей и их соединений, фиксаторов грузов, карабинов, фиксаторов положения, шарнирных соединений	ЕЖЕДНЕВНО	ЕЖЕНЕДЕЛЬНО							
Чистка обивки	ЕЖЕДНЕВНО	ЕЖЕНЕДЕЛЬНО							
Проверка тросов, ремней и их натяжения	ЕЖЕДНЕВНО	ЕЖЕНЕДЕЛЬНО							
Осмотр поручней, рукояток, турников	ЕЖЕНЕДЕЛЬНО	раз В 3 М-ЦА							
Проверка наличия наклеек	ЕЖЕНЕДЕЛЬНО	раз В 3 М-ЦА							
Осмотр гаек и болтов, при необходимости их затяжка	ЕЖЕНЕДЕЛЬНО	раз В 3 М-ЦА							
Проверка антискользящего покрытия	ЕЖЕНЕДЕЛЬНО	раз В 3 М-ЦА							
Чистка и смазка Направляющих стержней весовых стеков, тефлоносодержащей или силиконовой смазкой	ЕЖЕМЕСЯЧНО	раз В 3 М-ЦА							
Смазка пластиковых направляющих, линейных подшипников и втулок	ЕЖЕМЕСЯЧНО	раз В 3 М-ЦА							
Эстетическая чистка глянцевых элементов	РАЗ В 6 М-ЦЕВ	ЕЖЕГОДНО							
Обновление литиевой смазки в линейных подшипниках	РАЗ В 6 М-ЦЕВ	ЕЖЕГОДНО							
Замена тросов, ремней и соединительных частей	ЕЖЕГОДНО	раз В 3 ГОДА							

Данный тренажер предназначен для коммерческого использования, соответственно должен обслуживаться согласно графику для коммерческого использования.

Во избежание преждевременного износа деталей и предотвращения поломки тренажера, необходимо регулярно проводить техническое обслуживание.

Общая информация о техническом обслуживании

Цепи и их соединения, Фиксаторы грузов, Карабины, Фиксаторы положения, Шарнирные соединения, Пружины:
Проверьте все вышеперечисленные детали на предмет износа или повреждения.
Проверьте пружины в фиксаторах положения, если пружина растянулась, необходимо ее заменить.

Обивка:
Для продления срока службы обивки и в целях соблюдения гигиены, обивку необходимо протирать влажной тряпкой, каждый раз после завершения тренировки.
Периодически необходимо проводить полную чистку обивки, используя мягкое мыло или специальное средство, предназначенное для чистки винила.
После чистки производитель рекомендует использовать специальное средство по уходу за покрытиями из винила или ПВХ. Не используйте абразивные чистящие средства или другие средства, не предназначенные для ухода за винилом.
Порванную или потрескавшуюся обивку необходимо заменить.
Держите острые или режущие предметы вдали от валиков и сидений.

Наклейки:
Каждая наклейка содержит первичную информацию о технике безопасности, а также другую пользовательскую информацию.

Гайки и болты:
Осмотрите затянуты ли все гайки и болты, при необходимости затяните.
Периодически необходимо производить повторное затягивание болтов и гаек, во избежание расшатывания деталей.

Антискользящая поверхность:
Упоры для ног покрыты специальным покрытием, которое препятствует проскальживанию ног во время тренировки, если покрытие износилось или истерлось его необходимо заменить.

Ремни и тросы:
Данный тренажер укомплектован высококачественными ремнями и тросами.
Необходимо проводить периодический визуальный осмотр ремней и тросов, на предмет наличия трещин, царапин заусенцев.
Когда тренажер не используется, возьмитесь двумя пальцами за трос и проведите по всей длине торса. Это позволит проверить выпуклости и вмятины на тросе.
Необходимо немедленно производить замену тросов и ремней при появлении первых признаках истирания и износа. Не используйте оборудование с изношенными тросами.

Натяжение ремней и тросов:
Проверьте правильное положение тросов, (обратитесь к инструкции по сборке) а также проверьте затянуты ли болты и надежность фиксации самих тросов.
Проверьте не провисает ли трос, при необходимости отрегулируйте натяжение.

Втулки, Направляющие стержни:
Удалите тряпкой грязь и пыль с направляющих стержней, перед нанесением смазки.
Нанесите силикон или специальный спрей на втулки и направляющие стержни.

Линейные подшипники:
Перед сборкой/при проведении тех. обслуживания извлеките линейные подшипники и нанесите смазку во внутреннюю часть подшипника, при помощи трубки-удлинителя, вдавив смазку в шарики.
Используйте вышеуказанные рекомендации во время проведения профилактических работ и технического обслуживания.

Общие рекомендации

Перед началом использования тренажера внимательно ознакомьтесь со всей инструкцией по эксплуатации или пройдите вводный инструктаж. Для достижения максимального результата, а также во избежание повреждений и травм необходимо получить персональную консультацию от фитнес-тренера и следовать его рекомендациям.

Для достижения видимого результата от выполнения силовых упражнений необходимо знать и соблюдать общие основы методик тренировок. Не спешите приступать к выполнению упражнений без первоначальных знаний.

Перед тем как начать тренировку на силовом тренажере необходимо сделать разминку. Растяжка, йога, бег трусцой, гимнастика или другие кардио упражнения помогут разогреть мышцы и подготовить их для силовых нагрузок.

Прежде чем устанавливать слишком тяжелый вес, необходимо проконсультироваться с фитнес инструктором. Для тренировки правильных групп мышц следите за положением тела во время тренировки.

Не превышайте свои физические возможности. Если у вас нет опыта или Вы приступили к тренировке после длительного перерыва, во избежание получения увечий и травм, увеличивайте веса постепенно.

Контролируйте дыхание во время тренировки и не задерживайте его.

Данный тренажер предназначен для использования в фитнес клубе или спортзале, перед тренировкой необходимо пройти вводный инструктаж.

Техническая информация

1. Класс: S
2. Максимальный вес стека: 113кг/ 250ф.
3. Максимальный вес пользователя: 150кг/ 330ф.

ПОЗДРАВЛЯЕМ!

Вы стали обладателем профессионального тренажера IF8116 от Impulse.

Наша команда призвана сделать Ваши тренировки интересными и полезными, предоставляя подробную информацию и поддержку, на которую Вы всегда можете рассчитывать. Благодарим Вас за приобретение высококачественного тренажера и желаем успешных тренировок!

Тренажеры AEROFIT проходят многоступенчатое тестирование, чтобы максимально снизить возможность брака и гарантировать бесперебойные продолжительные тренировки в течение длительного времени.

Если Вам нужна помощь в настройке тренажеров AEROFIT или пришло время проводить периодическое сервисное обслуживание, просим связаться с официальным сервисным центром AEROFIT по контактной информации, указанной ниже:

Тел.: 8(800) 777-70-70 (многоканальный)

Электронный адрес: aerofit2013@yandex.ru

Согласно статистическим данным, профессиональное регулярное обслуживание тренажеров продлевает срок службы оборудования минимум в 2 раза и тем самым значительно экономит Ваши деньги.

ООО «СпортРус»
Официальный представитель AEROFIT и Impulse
на территории Российской Федерации и СНГ

РФ, Московская область,
Ленинский район, пос. Горки Ленинские
ул. Западная, вл.1, стр.1
Территория складского комплекса
"АБК "ТЕХНОПАРК М-4"
8(800) 777-70-70
www.aerofit.ru