AeroFit

IT9318

ВРАЩЕНИЕ ТОРСА

РУКОВОДСТВО ПОЛЬЗОВАТЕЛЯ

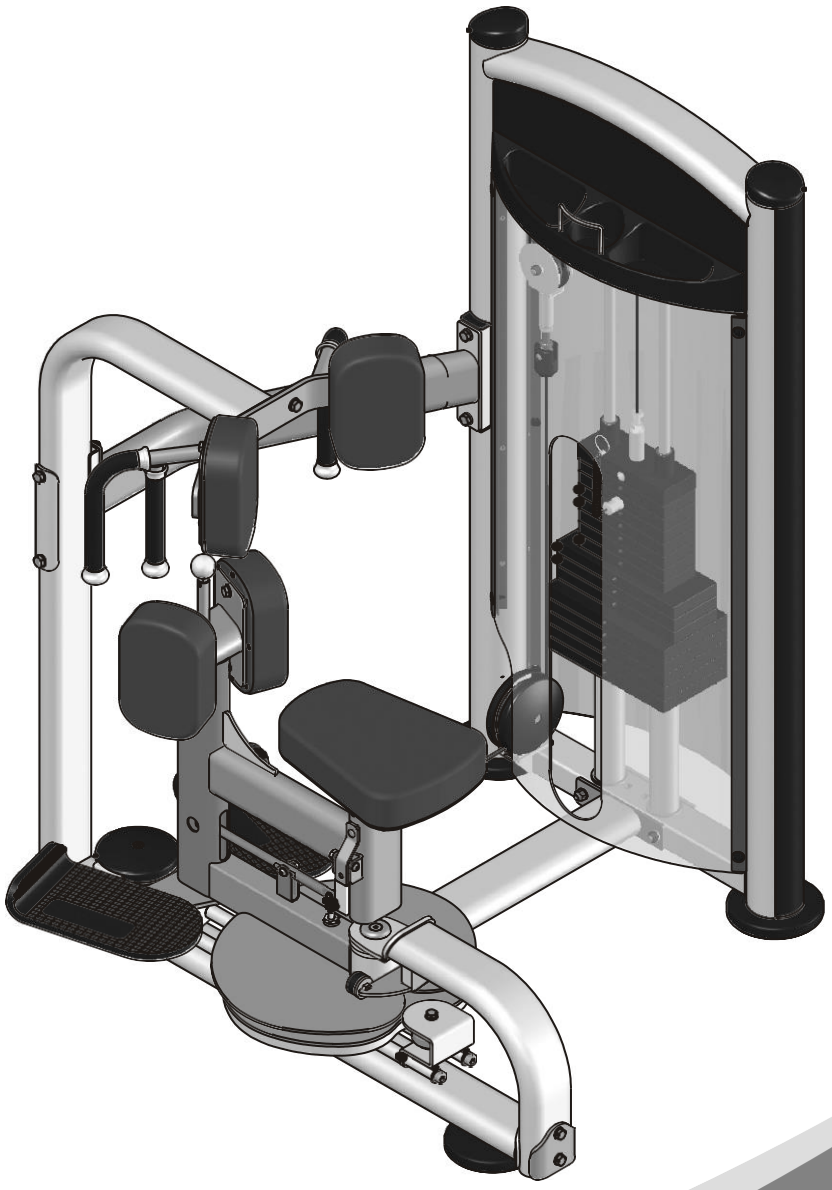

Внимание! Перед использованием тренажера ознакомьтесь с данным руководством

ВНИМАНИЕ!
Перед использованием тренажера ознакомьтесь с данным руководством.

Содержание

Инструкция по технике безопасности ---------- 3

Общие рекомендации по сборке ---------- 4

Список деталей ---------- 5

Сборочный чертеж ---------- 7

Тип крепежа ---------- 8

Инструкция по сборке ---------- 9

Этапы сборки ---------- 10

Техника выполнения упражнения ---------- 21

График технического обслуживания ---------- 22

Общая информация о техническом обслуживании ---------- 23

Общие рекомендации ---------- 24

Варианты сборки весового стека и зачехления отличаются в зависимости от выбранного типа

Инструкция по технике безопасности

Перед началом тренировки, необходимо пройти физическое обследование у врача. Помните, что неправильные или чрезмерные тренировки могут закончиться травмами или нанести вред здоровью. Во избежание травм или любого увечья, внимательно прочитайте инструкцию по технике безопасности, прежде чем приступить к занятиям.

1. Ознакомьтесь внимательно с пунктами, описанными в инструкции и соблюдайте их в процессе эксплуатации.
2. Используйте тренажер только по его прямому назначению, описанному в инструкции. Не используйте приспособления, не рекомендованные производителем.
3. Тренажер следует устанавливать на ровной устойчивой поверхности, оставляя вокруг не менее 60-ти см свободного пространства при полной амплитуде движения составных частей тренажера, для обеспечения полного доступа. Тренажер предназначен для занятий в закрытых помещениях, не используйте тренажер на открытом воздухе.
4. Не подпускайте детей, а также лиц с ограниченными способностями, к тренажеру. Подростки должны тренироваться под присмотром тренера.
5. Помните, что неправильные или чрезмерные тренировки могут закончиться травмами или нанести вред здоровью. Если во время тренировки Вы почувствовали неприятные ощущения или боль, прекратите тренировку и обратитесь к врачу.
6. Никогда не используйте неправильно собранное или поврежденное оборудование. Не засоряйте и не вставляйте посторонние предметы в отверстия в тренажере.
7. Всегда проверяйте оборудование и стальные тросы перед эксплуатацией. Убедитесь, что все крепежи и стальные тросы безопасны находятся в пригодном состоянии.
8. Потертые или изношенные стальные тросы при разрыве могут быть причиной травм и увечий. Необходимо проверять состояние стальных тросов на наличие признаков износа.
9. Не пытайтесь поднять вес больше ваших физических возможностей.
10. Будьте внимательны при посадке и выходе из тренажера.
11. Для тренировки надевайте соответствующую спортивную одежду и обувь. Не одевайте слишком широкую или длинную одежду. Длинные волосы необходимо собрать в пучок.

Общие рекомендации по сборке

Меры предосторожности во время сборки

Ознакомьтесь внимательно с этапами сборки, описанными в инструкции и следуйте им в строгой последовательности.

Сборка и эксплуатация оборудования должны производиться на твердой ровной поверхности. Во время сборки держите детали тренажера подальше от стен и мебели. Во избежание преждевременного износа деталей и предотвращения поломки тренажера, необходимо регулярно проводить техническое обслуживание. До начала сборки ознакомьтесь внимательно с данной инструкцией. Внимательно сверьте список деталей с фактическими деталями, находящимися в заводской упаковке. При заказе запасных частей используйте номер детали и описание из инструкции. Для заказа запчастей необходимо обратиться к официальному представителю. После сборки проверьте правильно ли работают все части тренажера. При возникновении неполадок, сначала проверьте правильность сборки согласно инструкции, при условии, если сборка была самостоятельной. Если проблему не удалось решить, обратитесь к официальному представителю. При обращении в сервисную службу необходимо назвать серийный номер тренажера. Проверьте все детали прежде чем начать сборку.

Инструменты для сборки

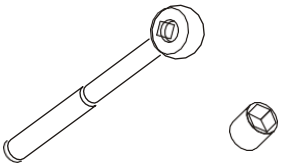

Ключ-трещотка с головкой

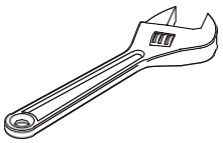

Разводной ключ

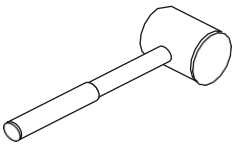

Резиновый молоток

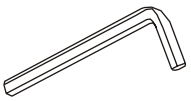

Набор шестигранных ключей

Список деталей

ПРИМЕЧАНИЕ: НЕКОТОРЫЕ ДЕТАЛИ ИЗ СПИСКА МОГУТ БЫТЬ УЖЕ СОБРАНЫ

Item No.	Description	Qty	Item No.	Description	Qty
1	Weight Stack Frame	1	36	Seat Pad	1
2	main frame	1	37	Arm Pad	4
3	Cam	1	38	Shroud Retainer Plate	3
4	Swivel Frame	1	39	Rear Shroud	1
5	Angle Support	1	40	Left Shroud Retainer Plate	1
6	Support of Chest Pad	1	41	Rear Support	1
7	Cross Brace	1	42	Arc Bracket	1
8	Bottom Cross Brace	1	43	Top Front Shroud	1
9	Rear Cross Brace	1	44	Front Support	1
10	Seat Pad Support	1	45	Front Shroud	1
11	Joy Stick	1	47	Button	19
12	Pin	1	48	Top Rear Shroud-A	1
13	Adjust Spacer	2	49	Short Shroud Retainer Plate	2
14	Drive Support	1	50	4.5" Pulley Cover	4
15	Slip Rod	2	52	Plastic Tube Guide	2
16	Backstop	1	53	Plug RT50*100	1
17	Wheel of Rotation	1	54	Φ25 Aluminium Grip Cap	4
18	Axis of Rotation	1	55	Φ25 Aluminium Grip Ring	4
19	Scaleboard	1	56	Axile Cap	1
20	Grip Φ30*Φ22*270	2	57	Taper Head	1
21	Grip Φ30*Φ22*180	2	58	Adjustable Support Sleeve	1
22	Guide Rod	2	59	Weight Rubber Bumper	2
23	Cable 1	1	60	Foot Sleeve	2
24	Cable 2	1	61	Rubber sleeve	3
25	Rod	1	62	Bushing	1
26	Pulley bracket	1	63	4.5" Pulley	4
27	Adjustable Support	1	64	3.5" Pulley	2
28	Plate	2	65	Bearing 6006-2Z	2
29	Bearing Washer	2	66	Taper Bearig 30206	2
30	Adj. Foot Plate	4	67	0.75" Bearing Φ35*Φ19.1*13.5	2
31	Selector Pin W/Coil	1	68	Linear Bearing Φ25	3
32	Top Plate	1	69	Spring	1

Список деталей

ПРИМЕЧАНИЕ: НЕКОТОРЫЕ ДЕТАЛИ ИЗ СПИСКА МОГУТ БЫТЬ УЖЕ СОБРАНЫ

Item No.	Description	Qty	Item No.	Description	Qty
70	Self-Tapping Screw ST 4.2*10	4	103	Hex Nut M6	2
71	Flat Philips Screw M5*16	17	104	Socket Set Screw 10-32*3.2	8
72	Foot Plate	2	106	Hex Key S=5	1
73	Grease Cap	1	107	Hex Key S=6	1
74	Hex Head Bolt M10*135	4	108	Hex Key S=8	1
75	Hex Head Bolt M10*20	2	109	Hex Key S=3/32"	1
76	Hex Head Bolt M10*100	2	110	Wrench Φ6*117	1
77	Hex Head Bolt M10*80	2	111	Lube	1
78	Hex Head Bolt M10*70	1	112	Socket Head Cap Screw M12*95	2
79	Hex Head Bolt M10*50	3	113	Spacer	1
80	Hex Head Bolt M10*35	2	114	Hole Clip	3
81	Hex Head Bolt M10*30	10	116	Hex Key S=3/16"	1
82	Button Head Cap Screw M8*30	2	117	Hex Flanged Nut 1/2"-13	1
83	Button Head Cap Screw M8*55	1	118	Cable Connector Φ20*77*1/2"-13	1
84	Hex Head Bolt M8*12	8	119	Hex Key S=4	1
85	Button Head Cap Screw M6*12	2	120	Flat Philips Screw M5*25	2
86	Socket Head Cap Screw M12*30	2	121	Rivet Nut M8	2
87	Socket Head Cap Screw M10*50	3	122	Rubber Plug Φ29*Φ19*10	2
88	Socket Head Cap Screw M8*30	1	123	Spring Washer Φ8	2
89	Socket Head Cap Screw M8*20	5	124	Plug	2
90	Socket Head Cap Screw M5*20	2	125	Button Φ8.1*7	10
91	Socket Head Cap Screw M5*10	8	126	Plastic Cover Φ21*5.7	4
92	Flat Head Cap Screw M10*30	5	127	Plastic Washer Φ13*3	4
93	Flat Washer Φ9*Φ22*1.6	2	128	Connect Button	4
94	Nut	4	129	Plug	2
95	Flat Washer Φ13*Φ24*2.5	4	130	Rear Side Cover	2
96	Flat Washer Φ11*Φ20*2	41	131	Plastic Block	12
97	Flat Washer Φ9*Φ16*1.6	17	132	L Bracket	2
98	Flat Washer Φ5.5*Φ10*1	4	133	Hex Head Bolt M8*30	2
99	Nylon Lock Nut M10	16	134	Weight Stack Space	2
100	Nylon Lock Nut M8	8	135	Top Rear Shroud	1
101	Nylon Lock Nut M5	2	136	Shroud	1
102	Hex Nut M10	1			

Сборочный чертеж

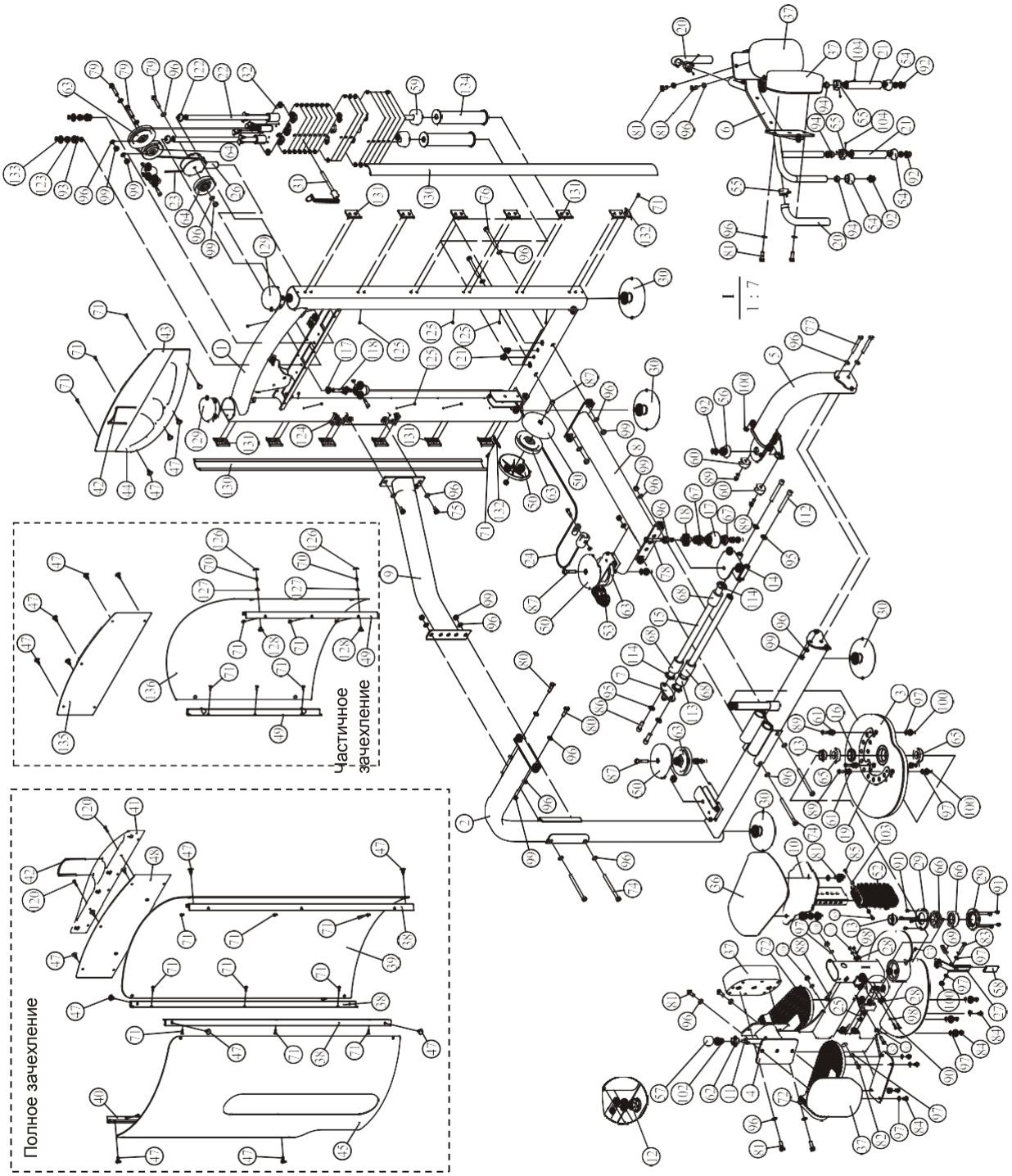

Тип крепежа

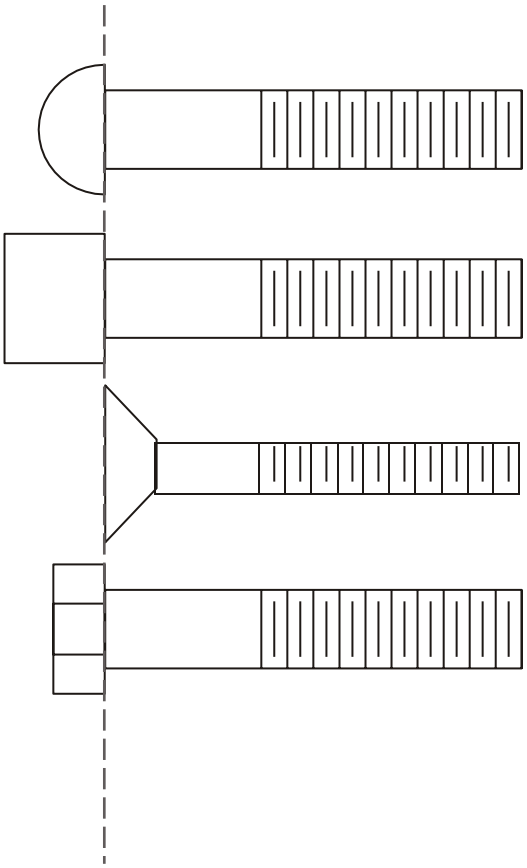

BHCS = Винт с полукруглой головкой

SHCS = Винт с внутренним шестигранником

FHCS = Винт с плоской головкой

HHB = Болт с шестигранной головкой

Инструкция по сборке

Примерное время сборки тренажера составляет 2 часа. Если вы производите сборку самостоятельно, это займет больше времени. Сборка должна осуществляться двумя людьми, в целях безопасности не собирайте тренажер в одиночку.

После сборки проверьте правильно ли работают все части тренажера. При возникновении неполадок, сначала проверьте правильность сборки согласно инструкции, при условии, если сборка была самостоятельной. Если проблему не удалось решить, обратитесь к официальному представителю. При обращении в сервисную службу необходимо назвать серийный номер тренажера. Проверьте все детали прежде чем начать сборку.

Внимание

Для монтажа оборудования производитель рекомендует обратиться к профессиональным сборщикам.

До окончательной сборки тренажера не рекомендуется затягивать болты слишком сильно. Будьте внимательны при сборке, соблюдайте последовательность сборки согласно инструкции.

ШАГ 1

1. Прикрепите два регулятора (#30) к раме весового стека (#1).
2. Прикрепите три прижимные планки (#38) и одну левую прижимную планку (#40) к раме весового стека (#1), используя:
   Двенадцать болтов M5*16 (#71).

Примечание: Затяните болты используя гаечный ключ

Сборка полного зачехления!

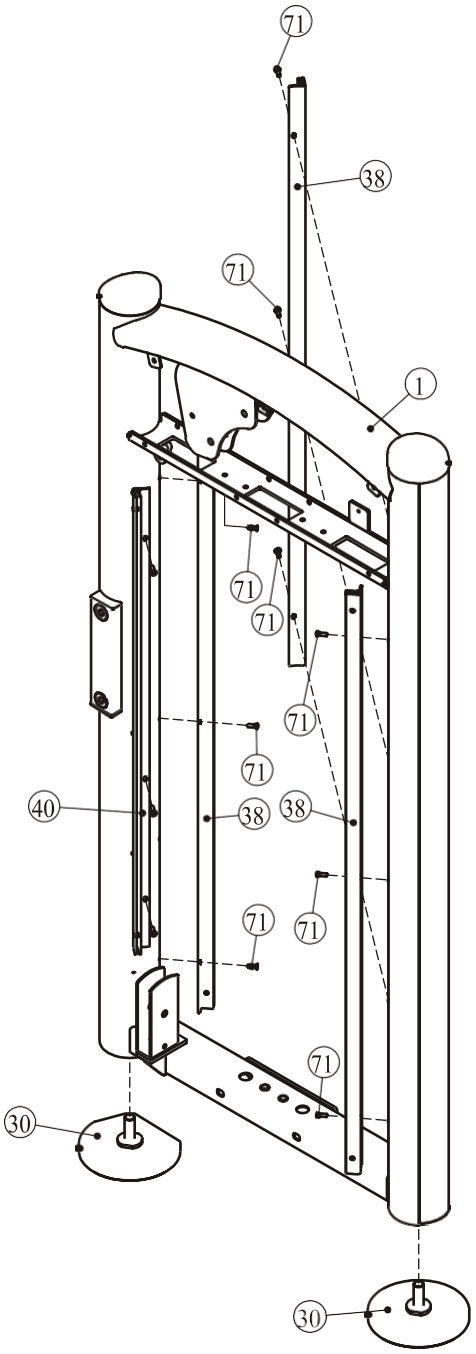

ШАГ 1

1. Прикрепите два регулятора (#30) к раме весового стека (#1).
2. Прикрепите две прижимные планки (#49) к раме весового стека (#1), используя: шесть болтов M5*16 (#71).
3. Прикрепите девять заглушек Ф8.1*7 (#125) к раме весового стека (#1).

Примечание: Затяните болты используя гаечный ключ

Сборка частичного зачехления!

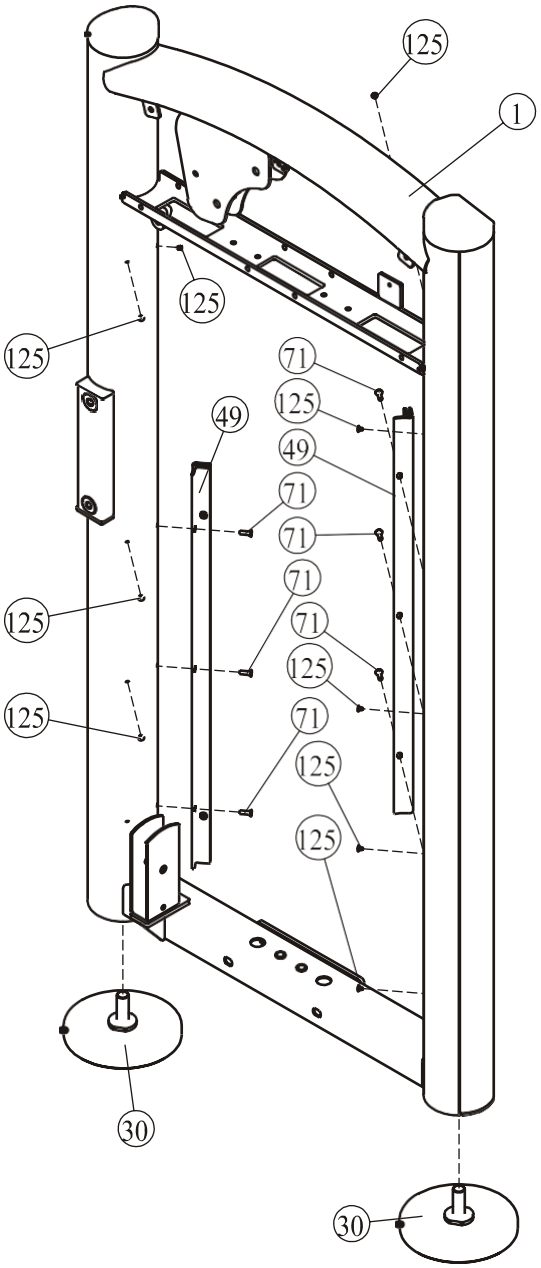

ШАГ 2

1. Прикрепите два регулятора (#30) к главной раме (#2).
2. Прикрепите перекладину (#8) к раме весового стека (#1), используя:
   Два винта HHB M10*100 (#76), четыре плоские шайбы Ф11*Ф20*2 (#96), две нейлоновые гайки M10 (#99).
3. Прикрепите перекладину (#8) к главной раме (#2), используя: два винта HHB M10*135 (#74), четыре плоские шайбы Ф11*Ф20*2 (#96), две нейлоновые гайки M10 (#99).
4. Прикрепите заднюю перекладину (#9) к раме весового стека (#1), используя:
   Два винта HHB M10*20 (#75), две плоские шайбы Ф11*Ф20*2 (#96).
5. Прикрепите заднюю перекладину (#9) к главной раме (#2), используя:
   Два винта HHB M10*135 (#74), четыре плоские шайбы Ф11*Ф20*2 (#96), две нейлоновые гайки M10 (#99).

Примечание: Затяните болты используя гаечный ключ.

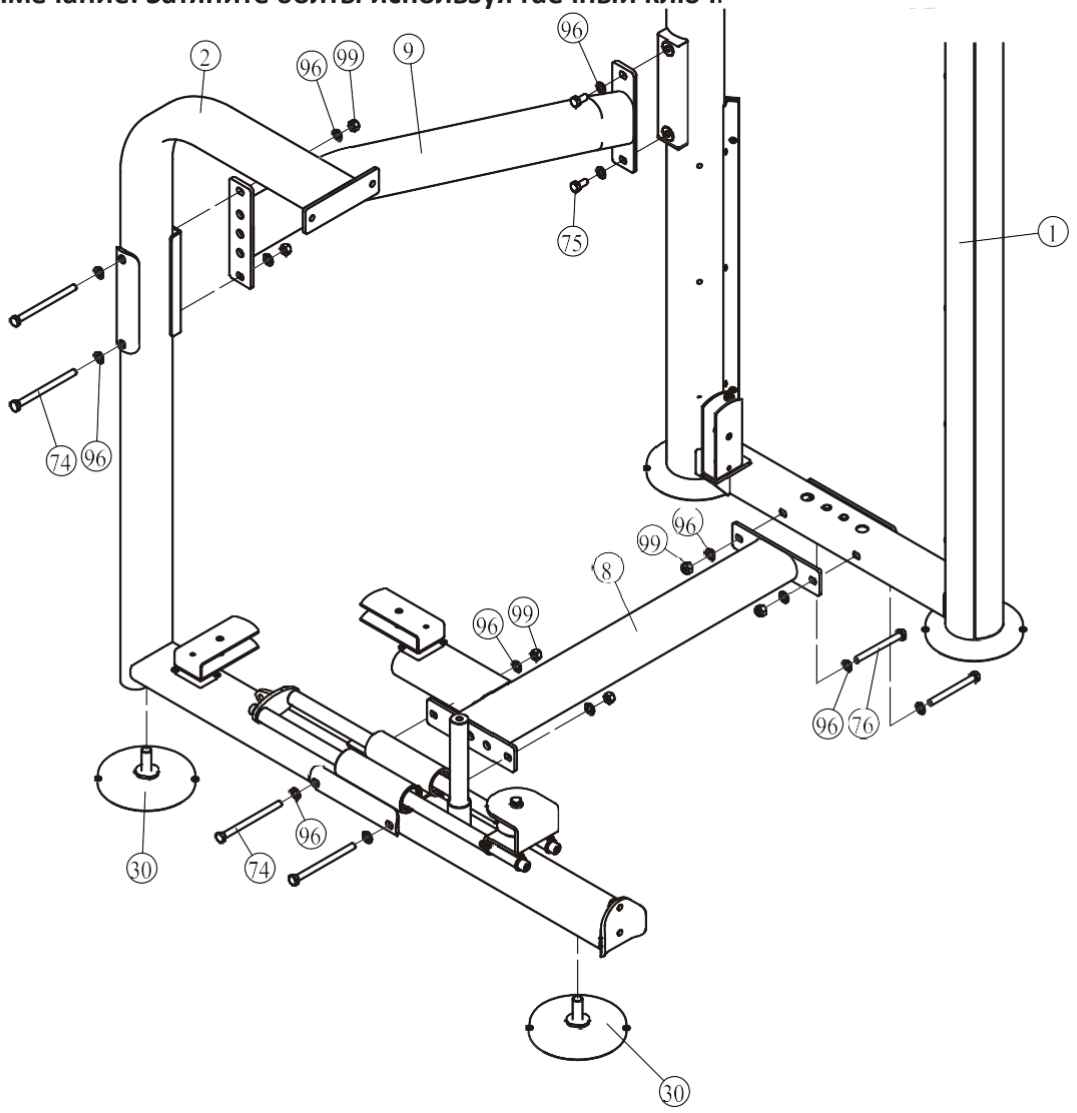

ШАГ 3

1. Прикрепите круглую пластину (#3) к главной раме (#2).
2. Прикрепите раму (#4) к круглой пластине (#3), используя: распорку Ф37*Ф30.5*15 (#13).
3. Прикрепите изогнутую раму (#5) к главной раме (#2), используя: распорку Ф37*Ф30.5*15 (#13), два винта HHB M10*80 (#77), три плоские шайбы Ф11*Ф20*2 (#96), одну нейлоновую гайку M10 (#99) один винт FHCS M10*30 (#92), одну заглушку Ф50*Ф10.5*8 (#56).
4. Прикрепите раму (#6) к главной раме (#2), используя: два винта HHB M10*35 (#80), четыре плоские шайбы Ф11*Ф20*2 (#96), две нейлоновые гайки M10 (#99).

Примечание: Затяните болты используя гаечный ключ.

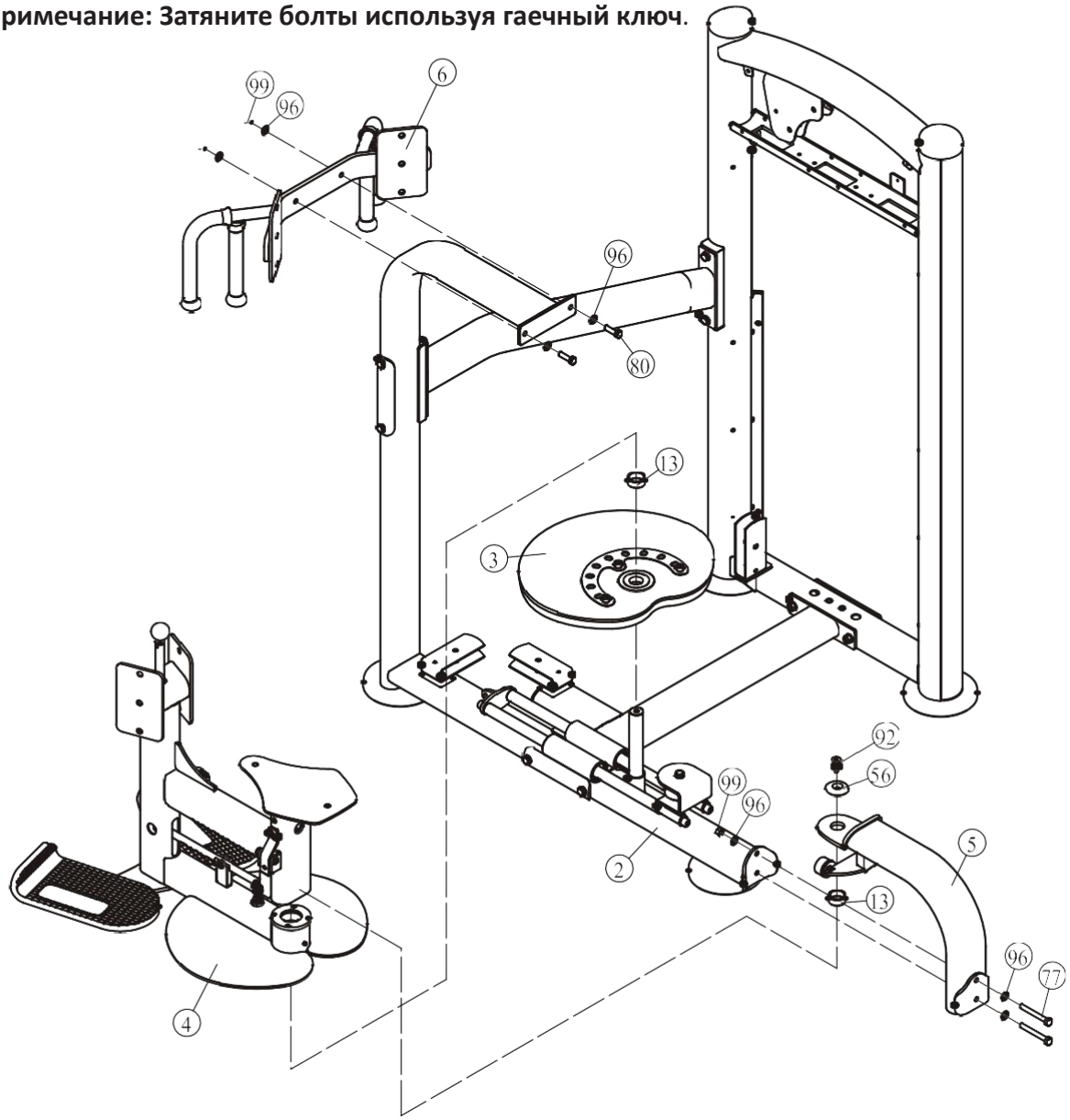

ШАГ 4

1. Для сборки используйте две направляющие Ф19*1177 (#22), два резиновых амортизатора Ф63.5*Ф19*25.4 (#59), две проставки (#134), пять весовых плит весом по 15 фунтов (#35), три весовые плиты весом по 10 фунтов (#34), семь весовых плит весом по 5 фунтов (#33) и одну верхнюю плиту в сборе (#32). Для крепления данных деталей к раме весового стека (#1) используйте: два винта HHB M8*30 (#133), две пружинные шайбы Ф8 (#123), две плоские шайбы Ф9*Ф22*1.6 (#93), две резиновые заглушки Ф29*Ф19*10 (#122).
2. Прикрепите фиксатор грузов (#31) к верхней плите в сборе (#32).
3. Прикрепите восемь заглушек Ф8*Ф20*23 (#47) к верхней плите в сборе (#32).

Примечание: Затяните болты используя гаечный ключ.

Сборка весового стека 150 фунтов!

No.	Описание	К-во
33	Весовые плиты 5 ф.	7
34	Весовые плиты 10 ф.	3
35	Весовые плиты 15 ф.	5

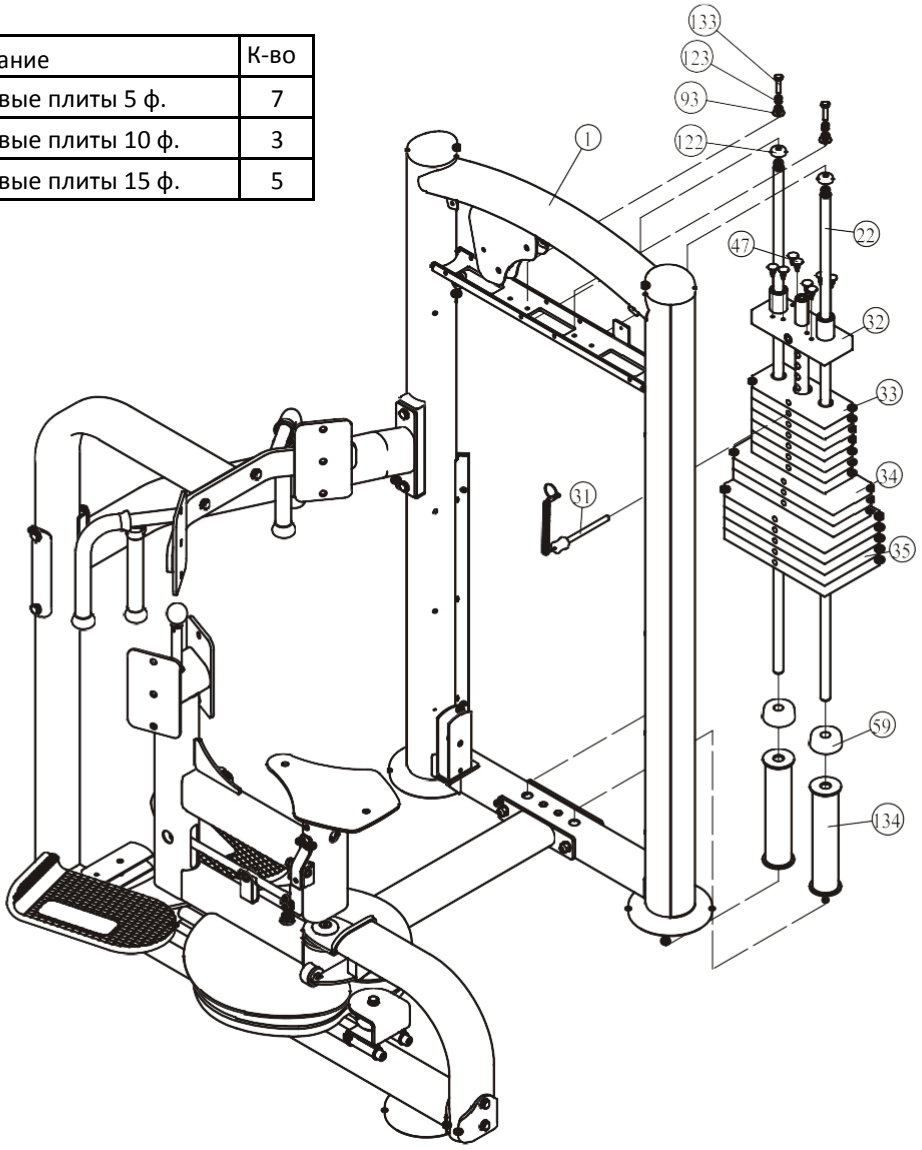

ШАГ 4

1. Для сборки используйте две направляющие Ф19*1177 (#22), два резиновых амортизатора Ф63.5*Ф19*25.4 (#59), две проставки (#134), десять весовых плит весом по 15 фунтов (#35), три весовые плиты весом по 10 фунтов (#34), две весовые плиты весом по 5 фунтов (#33) и одну верхнюю плиту в сборе (#32). Для крепления данных деталей к раме весового стека (#1) используйте: два винта HHB M8*30 (#133), две пружинные шайбы Ф8 (#123), две плоские шайбы Ф9*Ф22*1.6 (#93), две резиновые заглушки Ф29*Ф19*10 (#122).
2. Прикрепите фиксатор грузов (#31) к верхней плите в сборе (#32).
3. Прикрепите восемь заглушек Ф8*Ф20*23 (#47) к верхней плите в сборе (#32).

Примечание: Затяните болты используя гаечный ключ.

Сборка весового стека 200 фунтов!

No.	Описание	К-во
33	Весовые плиты 5 ф.	2
34	Весовые плиты 10 ф.	3
35	Весовые плиты 15 ф.	10

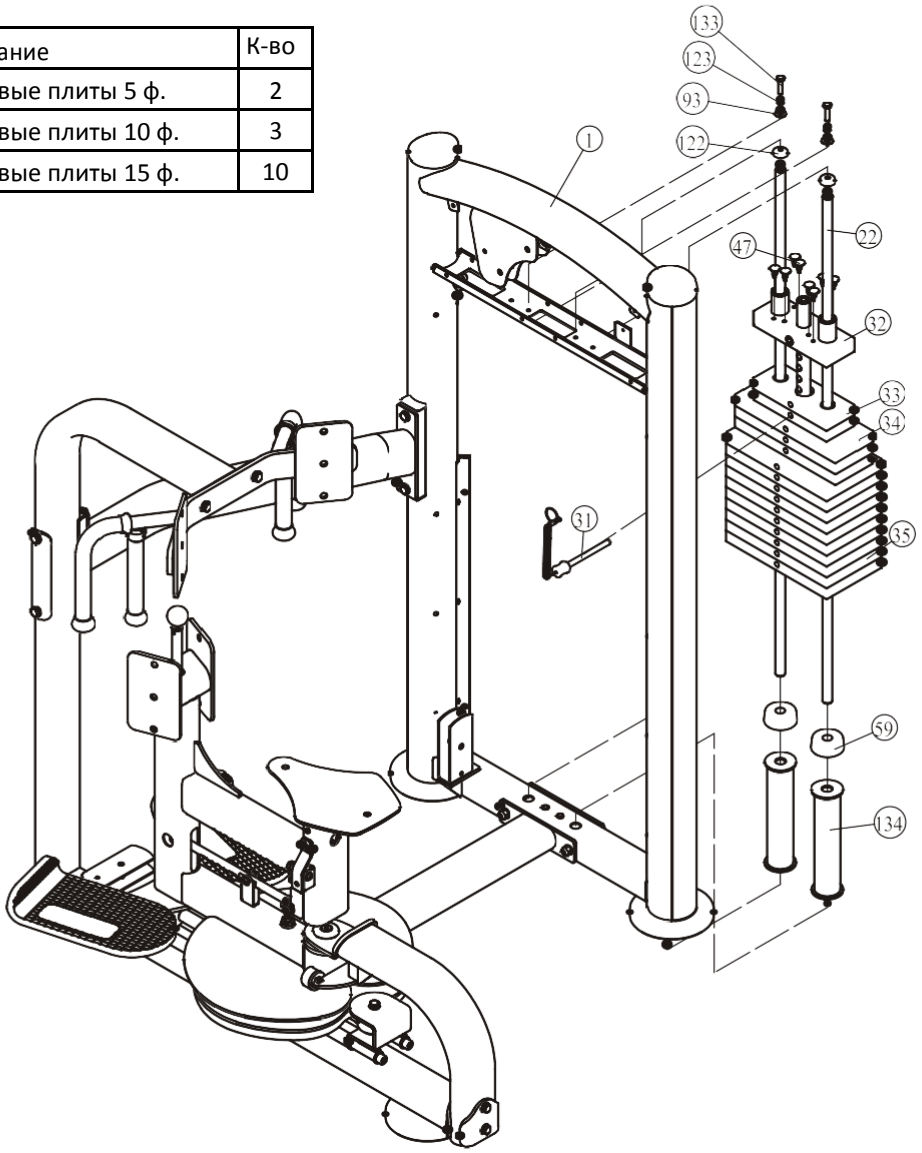

ШАГ 5

1. Прикрепите трос 1 (#23) к верхней плите в сборе (#32) и к раме весового стека (#1).
2. Прикрепите один ролик 4.5" (#63) и один ролик 3.5" (#64) к раме весового стека (#1), используя: два винта HHB M10*50 (#79), четыре плоские шайбы Ф11*Ф20*2 (#96), две нейлоновые гайки M10 (#99).
3. Вставьте ролик 3.5" (#64) в блок ролика (#26) и прикрепите трос 1 (#23), используя: один винт HHB M10*50 (#79), две плоские шайбы Ф11*Ф20*2 (#96) и одну нейлоновую гайку M10 (#99).
4. Прикрепите трос 2 (#24) к держателю (#7).
5. Прикрепите ролик 4.5" (#63) к главной раме (#2), используя: один кожух ролика 4.5" (#50), один винт SHCS M10*50 (#87), одну плоскую шайбу Ф11*Ф20*2 (#96), одну M10 нейлоновую гайку (#99).
6. Прикрепите ролик 4.5" (#63) к перекладине (#8), используя: один кожух ролика 4.5" (#50), один винт SHCS M10*50 (#87), одну плоскую шайбу Ф11*Ф20*2 (#96), одну нейлоновую гайку M10 (#99).
7. Прикрепите один 4.5" (#63) к раме весового стека (#1), используя: два кожуха ролика 4.5" (#50), один винт SHCS M10*50 (#87), одну нейлоновую гайку M10 (#99).
8. Прикрепите трос 2 (#24) к блоку ролика (#26), используя:

   Одну гайку 1/2"-13 (#117), один фиксатор троса Ф20*77*1/2"-13 (#118).

Примечание: Затяните болты используя гаечный ключ.

ШАГ 5

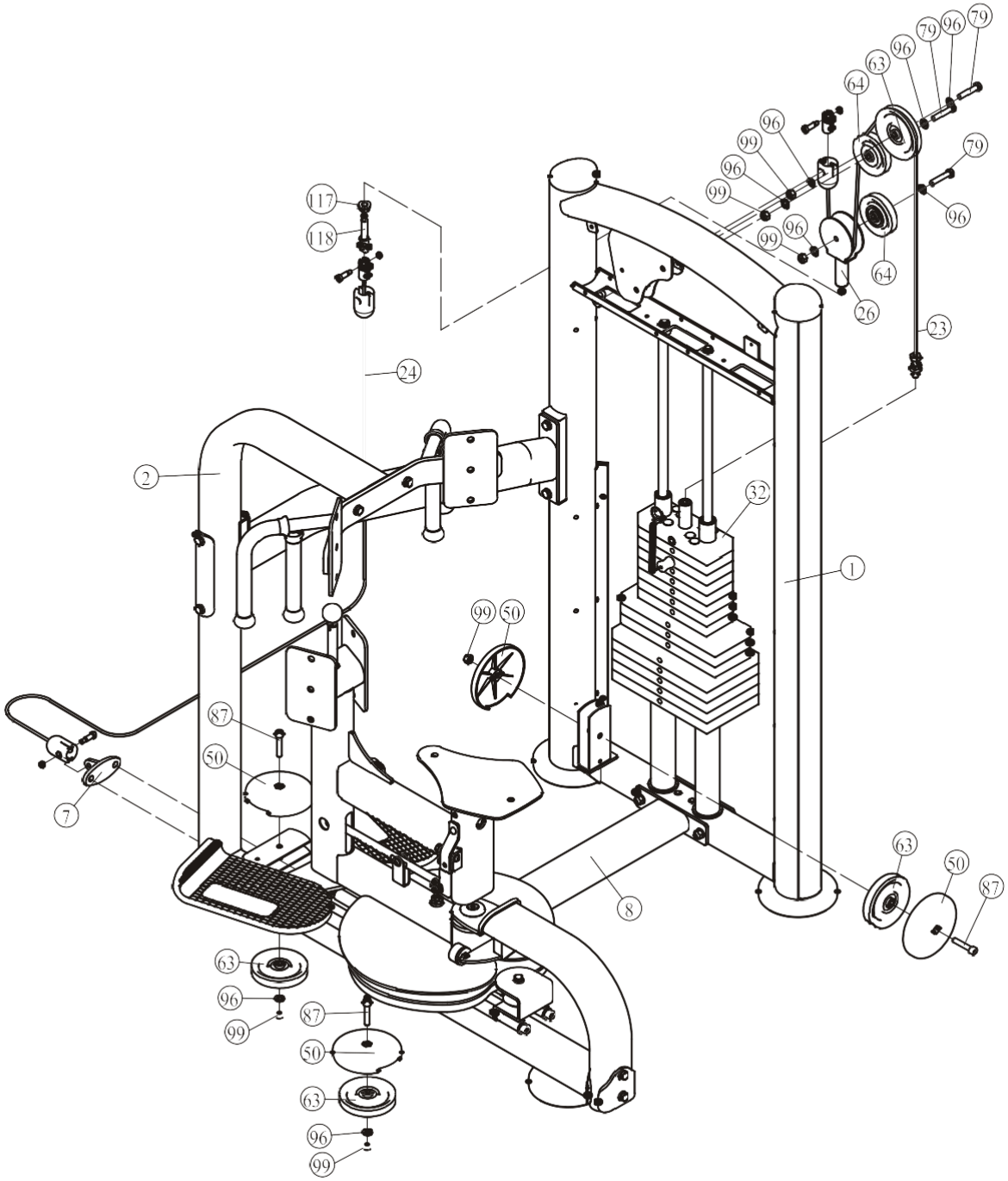
79
96
79
63
96
64
96
99
79
96
99
96
99
96
64
26
23
117
118
24
2
32
1
99
50
87
50
7
63
50
87
8
63
96
99
87
50
63
96
99

ШАГ 6

1. Прикрепите сиденье (#36) к раме сиденья (#10), используя:
   Два винта HHB M10*30 (#81), две плоские шайбы Ф11*Ф20*2 (#96).
2. Прикрепите две опорные подушки (#37) к раме (#6), используя:
   Четыре винта HHB M10*30 (#81), четыре плоские шайбы Ф11*Ф20*2 (#96).
3. Прикрепите две опорные подушки (#37) к раме (#4), используя:
   Четыре винта HHB M10*30 (#81), четыре плоские шайбы Ф11*Ф20*2 (#96).

Примечание: Затяните болты используя гаечный ключ.

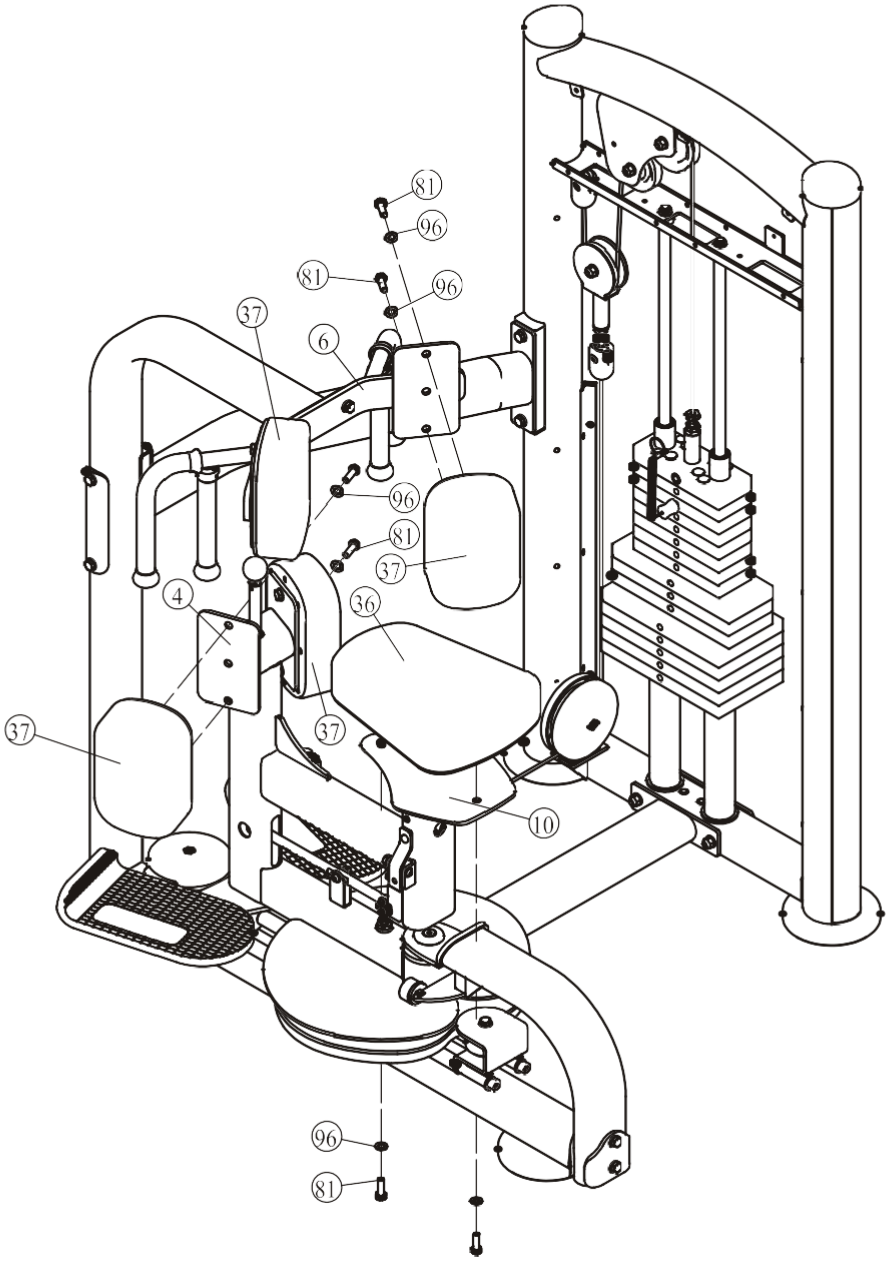

ШАГ 7

1. Прикрепите переднее зачехление (#45) и заднее (#39) к раме весового стека(#1), используя: восемь клипс Ф8*Ф20*23 (#47).
2. Прикрепите верхнюю декоративную панель и держатель для бутылки (#43, #44) к раме весового стека (#1), используя: три болта М5*16 (#71).
3. Прикрепите декоративную панель -А (#48) и держатель для бутылки (#41) к раме весового стека (#1), используя: три клипсы Ф8*Ф20*23 (#47), два болта М5*25 (#120).

Примечание: Затяните болты используя гаечный ключ.

Сборка полного зачехления!

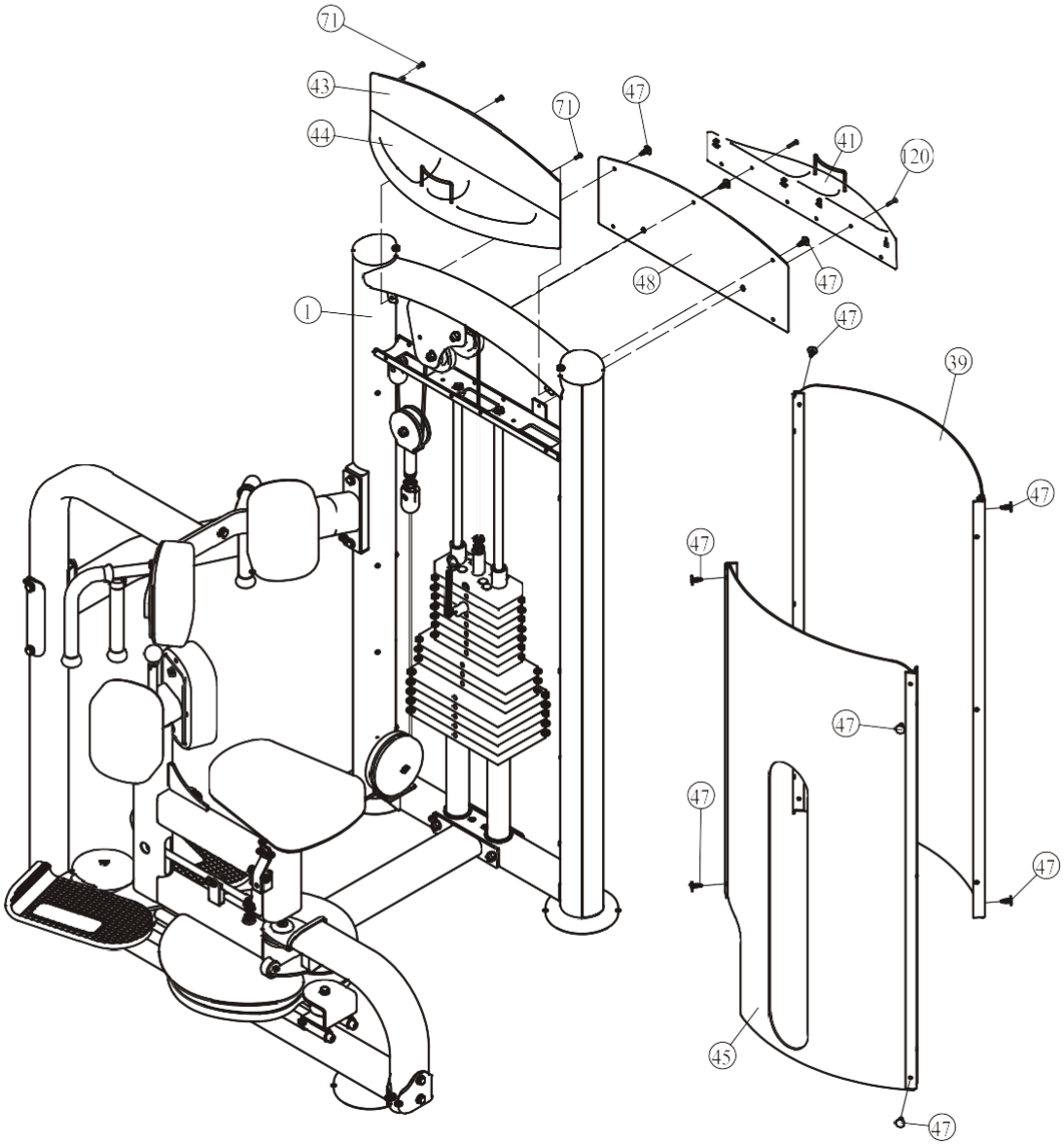

ШАГ 7

1. Прикрепите зачехление (#136) к раме весового стека(#1), используя: четыре пластиковые шайбы Ф13*3 (#127), четыре пластиковые заглушки Ф21*5.7 (#126), четыре Ф18*12 цилиндра со шляпкой(#128), четыре болта ST4.2*10 (#70).
2. Прикрепите верхнюю декоративную панель и держатель для бутылки (#43, #44) к раме весового стека (#1), используя: четыре клипсы Ф8*Ф20*23 (#47), три болта М5*16 (#71).
3. Прикрепите декоративную панель (#135) к раме весового стека (#1), используя: пять клипс Ф8*Ф20*23 (#47).

Примечание: Затяните болты используя гаечный ключ.

Сборка частичного зачехления!

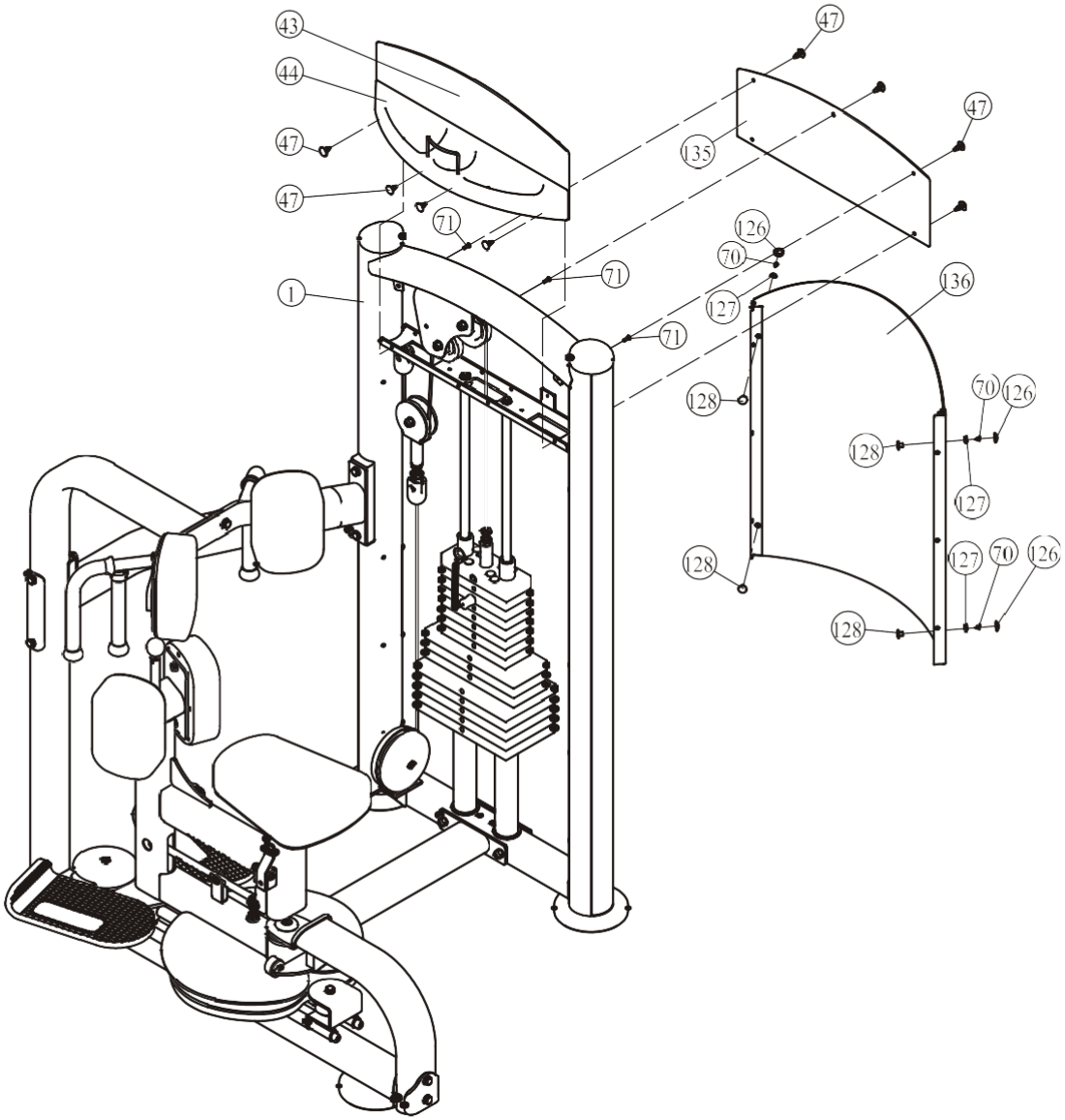

Техника выполнения упражнения

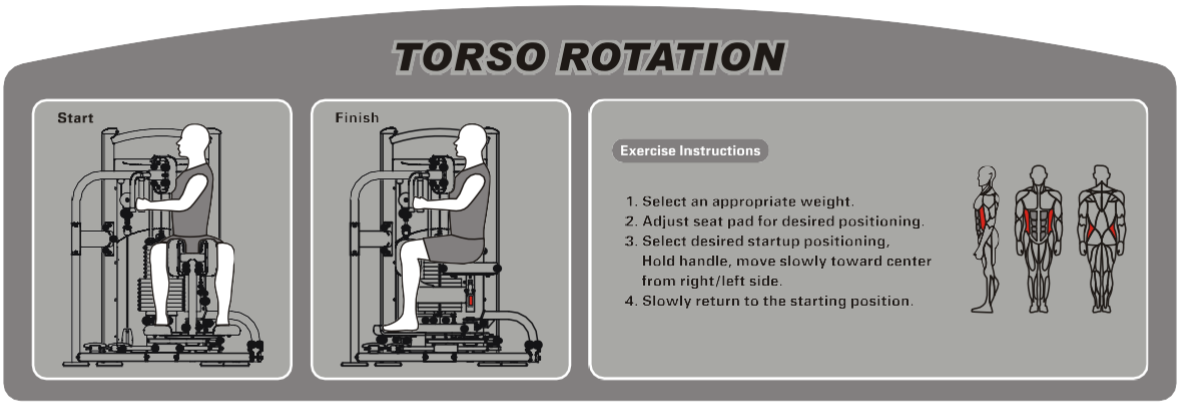

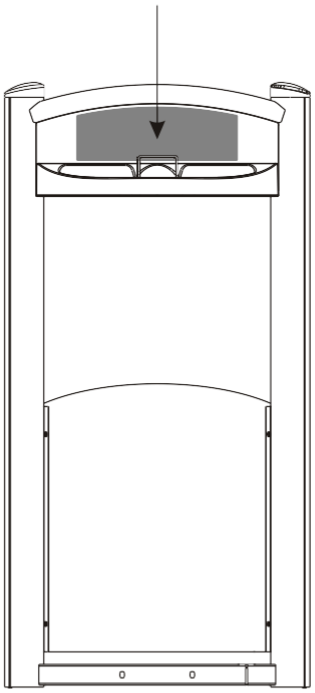

Техника выполнения упражнения

1. Выберите необходимый вес
2. Отрегулируйте положение сиденья.
3. Займите удобное положение, возьмитесь за поручни, начните поворачивать туловище из левого/правого положения к центру.
4. Затем плавно вернитесь в исходное положение.

Характеристики

Класс: S

Максимальный вес стека: 91кг/ 200 ф.

Максимальный вес пользователя: 150 кг/ 330 ф.

График технического обслуживания

Типовая проверка	Коммерческое использование	Использование дома	ОТМЕТКИ						
Осмотр цепей и их соединений, фиксаторов грузов, карабинов, фиксаторов положения, шарнирных соединений	ЕЖЕДНЕВНО	ЕЖЕНЕДЕЛЬНО							
Чистка обивки	ЕЖЕДНЕВНО	ЕЖЕНЕДЕЛЬНО							
Проверка тросов, ремней и их натяжения	ЕЖЕДНЕВНО	ЕЖЕНЕДЕЛЬНО							
Осмотр поручней, рукояток, турников	ЕЖЕНЕДЕЛЬНО	РАЗ В 3 МЕС							
Проверка наличия наклеек	ЕЖЕНЕДЕЛЬНО	РАЗ В 3 МЕС							
Осмотр гаек и болтов, при необходимости их затяжка	ЕЖЕНЕДЕЛЬНО	РАЗ В 3 МЕС							
Проверка антискользящего покрытия	ЕЖЕНЕДЕЛЬНО	РАЗ В 3 МЕС							
Чистка и смазка Направляющих стержней весовых стеков, тефлоносодержащей или силиконовой смазкой	ЕЖЕМЕСЯЧНО	РАЗ В 3 МЕС							
Смазка пластиковых направляющих, линейных подшипников и втулок	ЕЖЕМЕСЯЧНО	РАЗ В 3 МЕС							
Эстетическая чистка глянцевых элементов	РАЗ В 6 МЕС	ЕЖЕГОДНО							
Обновление литиевой смазки в линейных подшипниках	РАЗ В 6 МЕС	ЕЖЕГОДНО							
Замена тросов, ремней и соединительных частей	ЕЖЕГОДНО	РАЗ В 3 ГОДА							

Данный тренажер предназначен для коммерческого использования, соответственно должен обслуживаться согласно графику для коммерческого использования.

Во избежание преждевременного износа деталей и предотвращения поломки тренажера, необходимо регулярно проводить техническое обслуживание.

Цепи и их соединения, Фиксаторы грузов, Карабины, Фиксаторы положения, Шарнирные соединения, Пружины:

Проверьте все вышеперечисленные детали на предмет износа или повреждения. Проверьте пружины в фиксаторах положения, если пружина растянулась, необходимо ее заменить.

Обивка:

Для продления срока службы обивки и в целях соблюдения гигиены, обивку необходимо протирать влажной тряпкой, каждый раз после завершения тренировки. Периодически необходимо проводить полную чистку обивки, используя мягкое мыло или специальное средство, предназначенное для чистки винила. **После чистки производитель рекомендует использовать специальное средство по уходу за покрытиями из винила или ПВХ.** Не используйте абразивные чистящие средства или другие средства, не предназначенные для ухода за винилом. Порванную или потрескавшуюся обивку необходимо заменить. Держите острые или режущие предметы вдали от валиков и сидений.

Наклейки:

Каждая наклейка содержит первичную информацию о технике безопасности, а также другую пользовательскую информацию.

Гайки и болты:

Осмотрите затянуты ли все гайки и болты, при необходимости затяните. Периодически необходимо производить повторное затягивание болтов и гаек, во избежание расшатывания деталей.

Антискользящая поверхность:

Упоры для ног покрыты специальным покрытием, которое препятствует проскальживанию ног во время тренировки, если покрытие износилось или истерлось его необходимо заменить.

Ремни и тросы:

Данный тренажер укомплектован высококачественными ремнями и тросами. Необходимо проводить периодический визуальный осмотр ремней и тросов, на предмет наличия трещин, царапин заусенцев. Когда тренажер не используется, возьмитесь двумя пальцами за трос и проведите по всей длине торса. Это позволит проверить выпуклости и вмятины на тросе.

Необходимо немедленно производить замену тросов и ремней при появлении первых признаках истирания и износа. Не используйте оборудование с изношенными тросами.

Натяжение ремней и тросов:

Проверьте правильное положение тросов, (обратитесь к инструкции по сборке) а также проверьте затянуты ли болты и надежность фиксации самих тросов. Проверьте не провисает ли трос, при необходимости отрегулируйте натяжение.

Втулки, Направляющие стержни:

Удалите тряпкой грязь и пыль с направляющих стержней, перед нанесением смазки. Нанесите силикон или специальный спрей на втулки и направляющие стержни.

Линейные подшипники:

Перед сборкой/при проведении тех. обслуживания извлеките линейные подшипники и нанесите смазку во внутреннюю часть подшипника, при помощи трубки-удлинителя, вдавив смазку в шарики. Используйте вышеуказанные рекомендации во время проведения профилактических работ и технического обслуживания.

Общие рекомендации

Перед началом использования тренажера внимательно ознакомьтесь со всей инструкцией по эксплуатации или пройдите вводный инструктаж. Для достижения максимального результата, а также во избежание повреждений и травм необходимо получить персональную консультацию от фитнес-тренера и следовать его рекомендациям.

Для достижения видимого результата от выполнения силовых упражнений необходимо знать и соблюдать общие основы методик тренировок. Не спешите приступать к выполнению упражнений без первоначальных знаний.

Перед тем как начать тренировку на силовом тренажере необходимо сделать разминку. Растяжка, йога, бег трусцой, гимнастика или другие кардио упражнения помогут разогреть мышцы и подготовить их для силовых нагрузок.

Прежде чем устанавливать слишком тяжелый вес, необходимо проконсультироваться с фитнес инструктором. Для тренировки правильных групп мышц следите за положением тела во время тренировки.

Не превышайте свои физические возможности. Если у вас нет опыта или Вы приступили к тренировке после длительного перерыва, во избежание получения увечий и травм, увеличивайте веса постепенно.

Контролируйте дыхание во время тренировки и не задерживайте его.

ПОЗДРАВЛЯЕМ!

Вы стали обладателем профессионального тренажера
IT9318 от Impulse.

Наша команда призвана сделать Ваши тренировки интересными и полезными, предоставляя подробную информацию и поддержку, на которую Вы всегда можете рассчитывать. Благодарим Вас за приобретение высококачественного тренажера и желаем успешных тренировок!

Тренажеры AEROFIT проходят многоступенчатое тестирование, чтобы максимально снизить возможность брака и гарантировать бесперебойные продолжительные тренировки в течение длительного времени.

Если Вам нужна помощь в настройке тренажеров AEROFIT или пришло время проводить периодическое сервисное обслуживание, просим связаться с официальным сервисным центром AEROFIT по контактной информации, указанной ниже:

Тел.: 8(800) 777-70-70 (многоканальный)
Электронный адрес: aerofit2013@yandex.ru

Согласно статистическим данным, профессиональное регулярное обслуживание тренажеров продлевает срок службы оборудования минимум в 2 раза и тем самым значительно экономит Ваши деньги.

ООО «СпортРус»
Официальный представитель AEROFIT и Impulse
на территории Российской Федерации и СНГ
РФ, Московская область,
Ленинский район, пос. Горки Ленинские
ул. Западная, вл.1, стр.1
Территория складского комплекса
"АБК "ТЕХНОПАРК М-4"
8(800) 777-70-70
www.aerofit.ru