AeroFit

# IT9322

ТЯГА СВЕРХУ/ ГРЕБЛЯ

# РУКОВОДСТВО ПОЛЬЗОВАТЕЛЯ

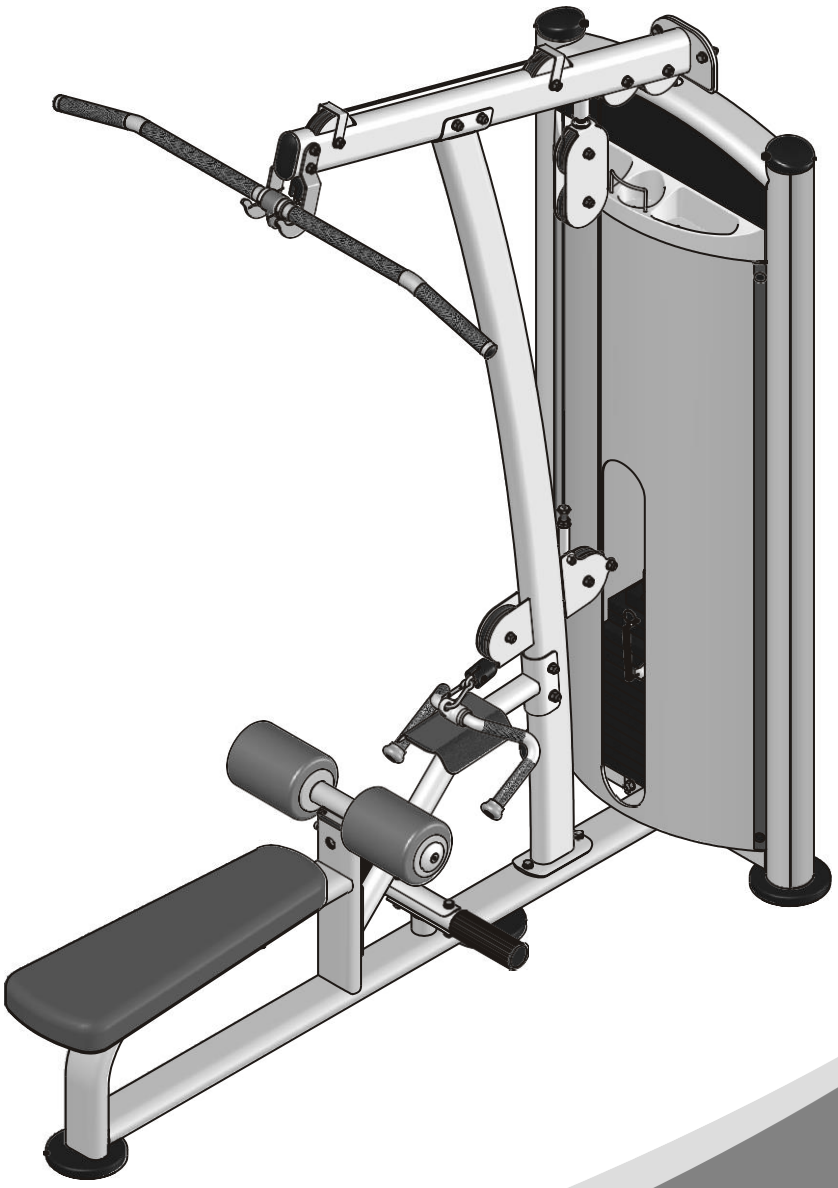

**Внимание!** Перед использованием тренажера ознакомьтесь с данным руководством

**ВНИМАНИЕ!**
Перед использованием тренажера ознакомьтесь с данным руководством.

## Содержание


Инструкция по технике безопасности ---------- 3

Общие рекомендации по сборке ---------- 4

Список деталей ---------- 5

Сборочный чертеж ---------- 7

Тип крепежа ---------- 8

Инструкция по сборке ---------- 9

Этапы сборки ---------- 10

Техника выполнения упражнения ---------- 22

График технического обслуживания ---------- 23

Общая информация о техническом обслуживании ---------- 24

Общие рекомендации ---------- 25


Варианты сборки весового стека и зачехления отличаются в зависимости от выбранного типа

# Инструкция по технике безопасности

Перед началом тренировки, необходимо пройти физическое обследование у врача. Помните, что неправильные или чрезмерные тренировки могут закончиться травмами или нанести вред здоровью. Во избежание травм или любого увечья, внимательно прочитайте инструкцию по технике безопасности, прежде чем приступить к занятиям.

1. Ознакомьтесь внимательно с пунктами, описанными в инструкции и соблюдайте их в процессе эксплуатации.
2. Используйте тренажер только по его прямому назначению, описанному в инструкции. Не используйте приспособления, не рекомендованные производителем.
3. Тренажер следует устанавливать на ровной устойчивой поверхности, оставляя вокруг не менее 60-ти см свободного пространства при полной амплитуде движения составных частей тренажера, для обеспечения полного доступа. Тренажер предназначен для занятий в закрытых помещениях, не используйте тренажер на открытом воздухе.
4. Не подпускайте детей, а также лиц с ограниченными способностями, к тренажеру. Подростки должны тренироваться под присмотром тренера.
5. Помните, что неправильные или чрезмерные тренировки могут закончиться травмами или нанести вред здоровью. Если во время тренировки Вы почувствовали неприятные ощущения или боль, прекратите тренировку и обратитесь к врачу.
6. Никогда не используйте неправильно собранное или поврежденное оборудование. Не засоряйте и не вставляйте посторонние предметы в отверстия в тренажере.
7. Всегда проверяйте оборудование и стальные тросы перед эксплуатацией. Убедитесь, что все крепежи и стальные тросы безопасны находятся в пригодном состоянии.
8. Потертые или изношенные стальные тросы при разрыве могут быть причиной травм и увечий. Необходимо проверять состояние стальных тросов на наличие признаков износа.
9. Не пытайтесь поднять вес больше ваших физических возможностей.
10. Будьте внимательны при посадке и выходе из тренажера.
11. Для тренировки надевайте соответствующую спортивную одежду и обувь. Не одевайте слишком широкую или длинную одежду. Длинные волосы необходимо собрать в пучок.

# Общие рекомендации по сборке

## Меры предосторожности во время сборки

Ознакомьтесь внимательно с этапами сборки, описанными в инструкции и следуйте им в строгой последовательности.

Сборка и эксплуатация оборудования должны производиться на твердой ровной поверхности. Во время сборки держите детали тренажера подальше от стен и мебели. Во избежание преждевременного износа деталей и предотвращения поломки тренажера, необходимо регулярно проводить техническое обслуживание. До начала сборки ознакомьтесь внимательно с данной инструкцией. Внимательно сверьте список деталей с фактическими деталями, находящимися в заводской упаковке. При заказе запасных частей используйте номер детали и описание из инструкции. Для заказа запчастей необходимо обратиться к официальному представителю. После сборки проверьте правильно ли работают все части тренажера. При возникновении неполадок, сначала проверьте правильность сборки согласно инструкции, при условии, если сборка была самостоятельной. Если проблему не удалось решить, обратитесь к официальному представителю. При обращении в сервисную службу необходимо назвать серийный номер тренажера. Проверьте все детали прежде чем начать сборку.

# Инструменты для сборки

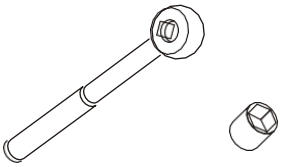

Ключ-трещотка с головкой

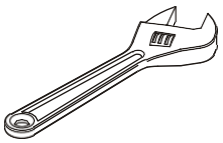

Разводной ключ

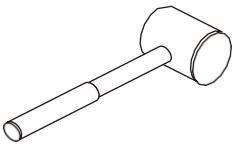

Резиновый молоток

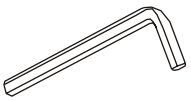

Набор шестигранных ключей

# Список деталей

**ПРИМЕЧАНИЕ: НЕКОТОРЫЕ ДЕТАЛИ ИЗ СПИСКА МОГУТ БЫТЬ УЖЕ СОБРАНЫ**

| № | Описание | К-во | № | Описание | К-во |
|---|---|---|---|---|---|
| 1 | Рама весового стека в сборе | 1 | 24 | Ось | 1 |
| 2 | Рама сиденья | 1 | 25 | Направляющие Ф19*1480 | 2 |
| 3 | Передняя рама | 1 | 26 | Крюк (R) | 1 |
| 4 | Рама держателя валиков | 1 | 27 | Крюк (L) | 1 |
| 5 | Фиксатор | 1 | 28 | Цепь | 1 |
| 6 | Опорная рама | 1 | 29 | Болт Ф9.4*47.5*М8 | 1 |
| 7 | Верхняя рама | 1 | 30 | Гайка 25*2.5*21.6 | 2 |
| 8 | U – образный держатель | 2 | 31 | Алюминиевое кольцо | 4 |
| 9 | Упор для ног | 1 | 32 | Шайба Ф60*Ф10.5*10.9 | 2 |
| 10 | Пластина | 1 | 33 | Алюминиевая заглушка | 2 |
| 11 | Блок роликов | 1 | 34 | Втулка Ф12.7*Ф9.5*9.5 | 2 |
| 12 | Трос 1 | 1 | 35 | Ограничитель | 1 |
| 13 | Трос 2 | 1 | 36 | Боковая планка | 2 |
| 14 | Сиденье | 1 | 37 | Заглушка Ф95.4*61 | 2 |
| 15 | Валики | 2 | 38 | Пластиковая заглушка | 14 |
| 16 | Регулируемая опора | 4 | 39 | Заглушка Ф8.1*7 | 14 |
| 17 | Верхняя плита в сборе | 1 | 40 | Пластиковая направляющая | 2 |
| 18 | Ролик 4.5" | 8 | 41 | Резиновый амортизатор | 2 |
| 19 | Фиксатор грузов | 1 | 42 | Насадка | 2 |
| 20 | Гриф для тяги | 1 | 43 | Заглушка RT50*100 | 1 |
| 21 | Фиксатор троса | 1 | 44 | Противоскользящая пластина | 1 |
| 22 | Рукоятка | 1 | 45 | Плоская шайба Ф9*Ф22*1.6 | 2 |
| 23 | Карабин | 2 | 46 | Плоская шайба Ф11*Ф20*2 | 53 |

# Список деталей

**ПРИМЕЧАНИЕ: НЕКОТОРЫЕ ДЕТАЛИ ИЗ СПИСКА МОГУТ БЫТЬ УЖЕ СОБРАНЫ**

| № | Описание | К-во | № | Описание | К-во |
|---|---|---|---|---|---|
| 47 | Гайка M10 | 21 | 70 | L - держатель | 2 |
| 48 | Гайка M8 | 1 | 71 | Гайка M8 | 2 |
| 49 | FHCS винт M10*30 | 4 | 72 | Болт M5*25 | 2 |
| 50 | Гайка M10 | 1 | 73 | Болт ST4.2*10 | 4 |
| 51 | Гайка M6 | 2 | 74 | Пружинная шайба Ф8 | 2 |
| 52 | HHB винт M10*100 | 2 | 75 | Заглушка | 19 |
| 53 | HHB винт M10*50 | 5 | 76 | Верхнее переднее зачехление | 1 |
| 54 | HHB винт M10*65 | 2 | 77 | Держатель для бутылки | 1 |
| 55 | HHB винт M10*70 | 4 | 78 | Верхнее заднее зачехление-A | 1 |
| 56 | HHB винт M10*75 | 8 | 79 | Задняя рамка | 1 |
| 57 | HHB винт M10*20 | 2 | 80 | Держатель | 2 |
| 58 | HHB винт M8*30 | 2 | 81 | Левая прижимная планка | 2 |
| 59 | HHB винт M10*30 | 4 | 82 | Правая прижимная планка | 2 |
| 60 | HHB винт M10*35 | 2 | 83 | Переднее зачехление | 1 |
| 61 | SHCS винт M8*30 | 1 | 84 | Заднее зачехление | 1 |
| 62 | Болт M8*8 | 2 | 85 | Верхнее заднее зачехление | 1 |
| 63 | Болт M5*16 | 21 | 86 | Прижимная планка | 2 |
| 64 | BHCS винт M6*12 | 2 | 87 | Зачехление | 1 |
| 65 | Шестигранный ключ s=3/16" | 1 | 88 | Заглушка Ф18*12 | 4 |
| 66 | Шестигранный ключ s=4 | 1 | 89 | Пластиковая заглушка Ф21*5.7 | 4 |
| 67 | Шестигранный ключ s=6 | 1 | 90 | Пластиковая шайба Ф13*3 | 4 |
| 68 | Отвертка | 1 | 91 | Резиновая заглушка Ф29*Ф19*10 | 2 |
| 69 | Смазка | 1 | | | |

# Сборочный чертеж

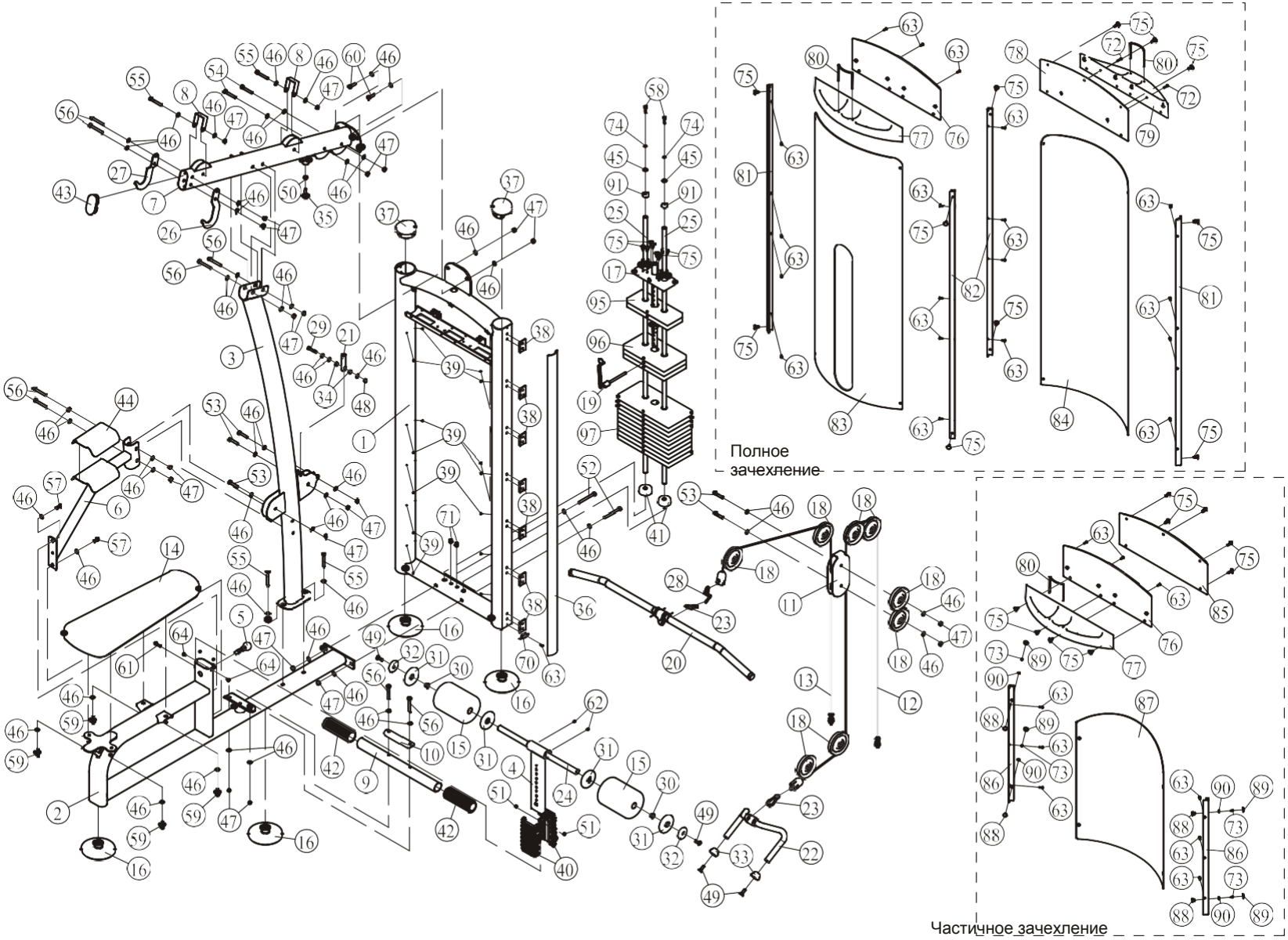

# Тип крепежа

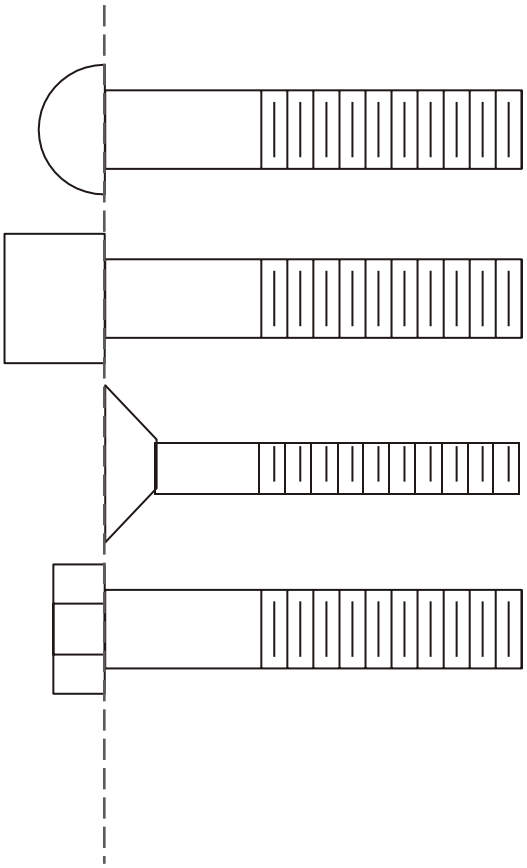

BHCS = Винт с полукруглой головкой

SHCS = Винт с внутренним шестигранником

FHCS = Винт с плоской головкой

HHB = Болт с шестигранной головкой

# Инструкция по сборке

Примерное время сборки тренажера составляет 2 часа. Если вы производите сборку самостоятельно, это займет больше времени. Сборка должна осуществляться двумя людьми, в целях безопасности не собирайте тренажер в одиночку.

После сборки проверьте правильно ли работают все части тренажера. При возникновении неполадок, сначала проверьте правильность сборки согласно инструкции, при условии, если сборка была самостоятельной. Если проблему не удалось решить, обратитесь к официальному представителю. При обращении в сервисную службу необходимо назвать серийный номер тренажера. Проверьте все детали прежде чем начать сборку.

**Внимание**

**Для монтажа оборудования производитель рекомендует обратиться к профессиональным сборщикам.**

До окончательной сборки тренажера не рекомендуется затягивать болты слишком сильно. Будьте внимательны при сборке, соблюдайте последовательность сборки согласно инструкции.

## ШАГ 1

1. Прикрепите два регулятора (#16) к раме весового стека (#1).
2. Прикрепите две левые прижимные планки (#81) и две правые прижимные планки (#82) к раме весового стека (#1) используя: шестнадцать болтов M5*16 (#63).

**Примечание: Затяните болты используя гаечный ключ.**

### Сборка полного зачехления!

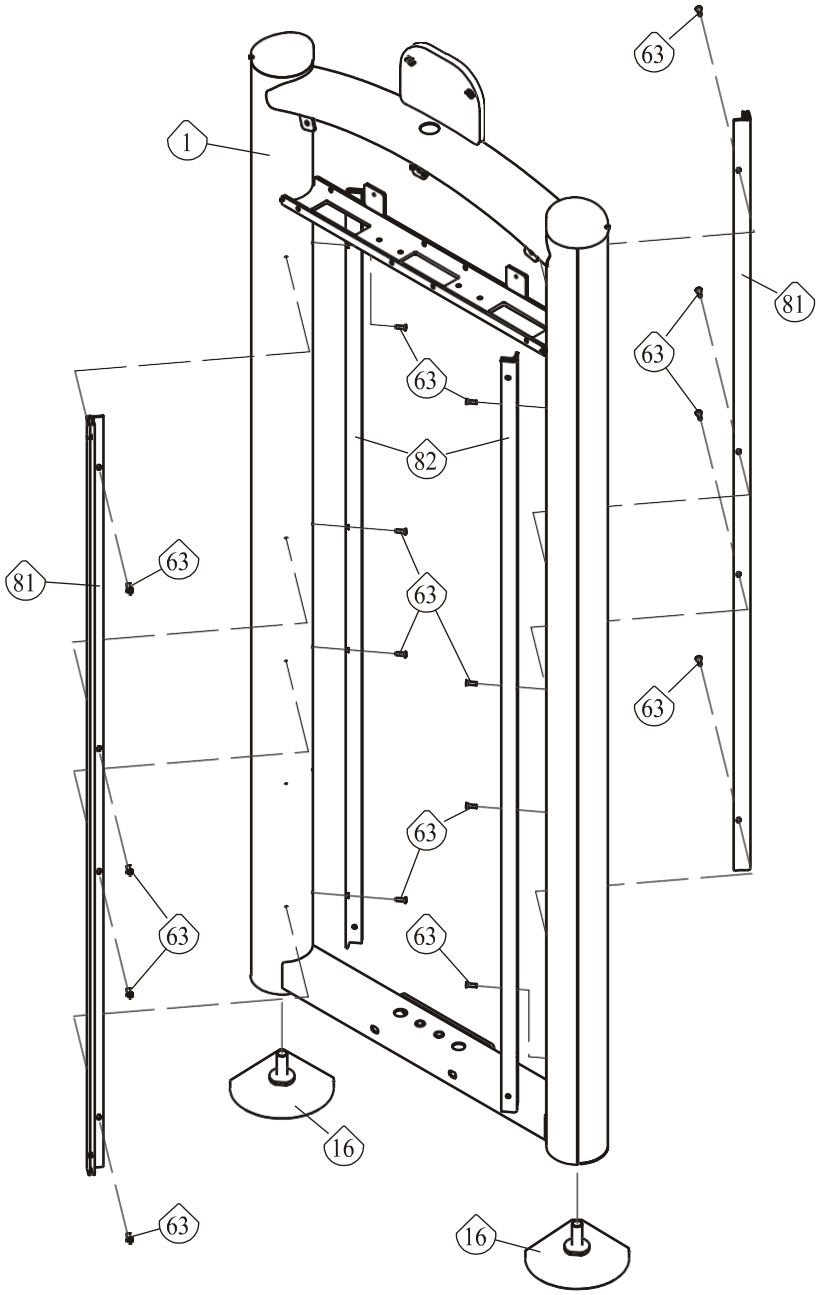

## ШАГ 1

1. Прикрепите два регулятора (#16) к раме весового стека (#1).
2. Прикрепите две прижимные планки (#86) к раме весового стека (#1) используя: шесть болтов M5*16 (#63).
3. Прикрепите четырнадцать заглушек (#39) к раме весового стека (#1).

**Примечание: Затяните болты используя гаечный ключ.**

**Сборка частичного зачехления!**

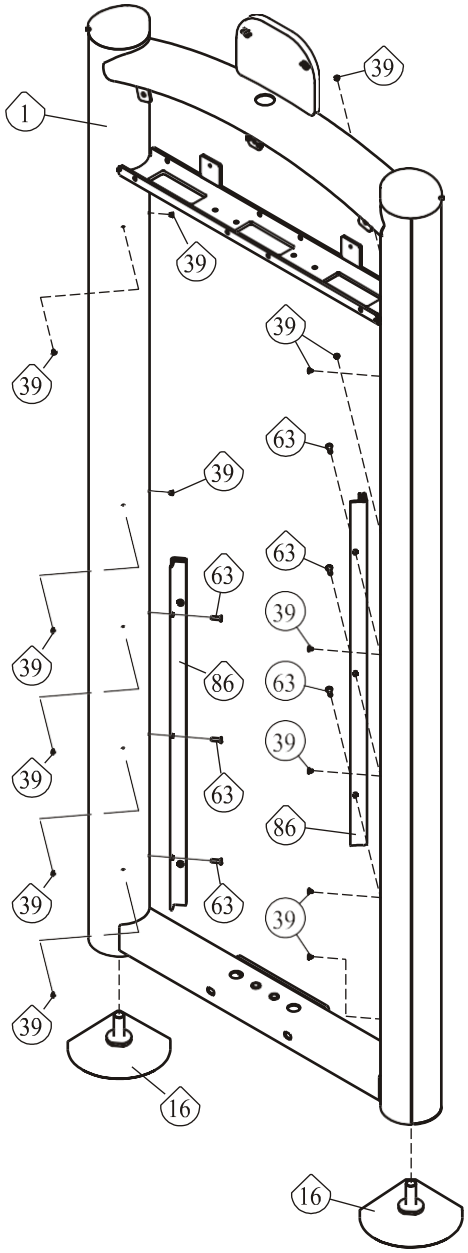

## ШАГ 2

1. Прикрепите два регулятора (#16) к раме сиденья (#2).
2. Прикрепите раму сиденья (#2) к раме весового стека (#1) используя: два болта HHB M10*100 (#52), четыре плоские шайбы Ф11*Ф20*2 (#46), две нейлоновые гайки M10 (#47).
3. Прикрепите упор для ног (#9) пластину (#10) к раме сиденья (#2) используя: два болта M10*75 HHB (#56), четыре плоские шайбы Ф11*Ф20*2 (#46), две нейлоновые гайки M10 (#47).

**Примечание: Затяните болты используя гаечный ключ**

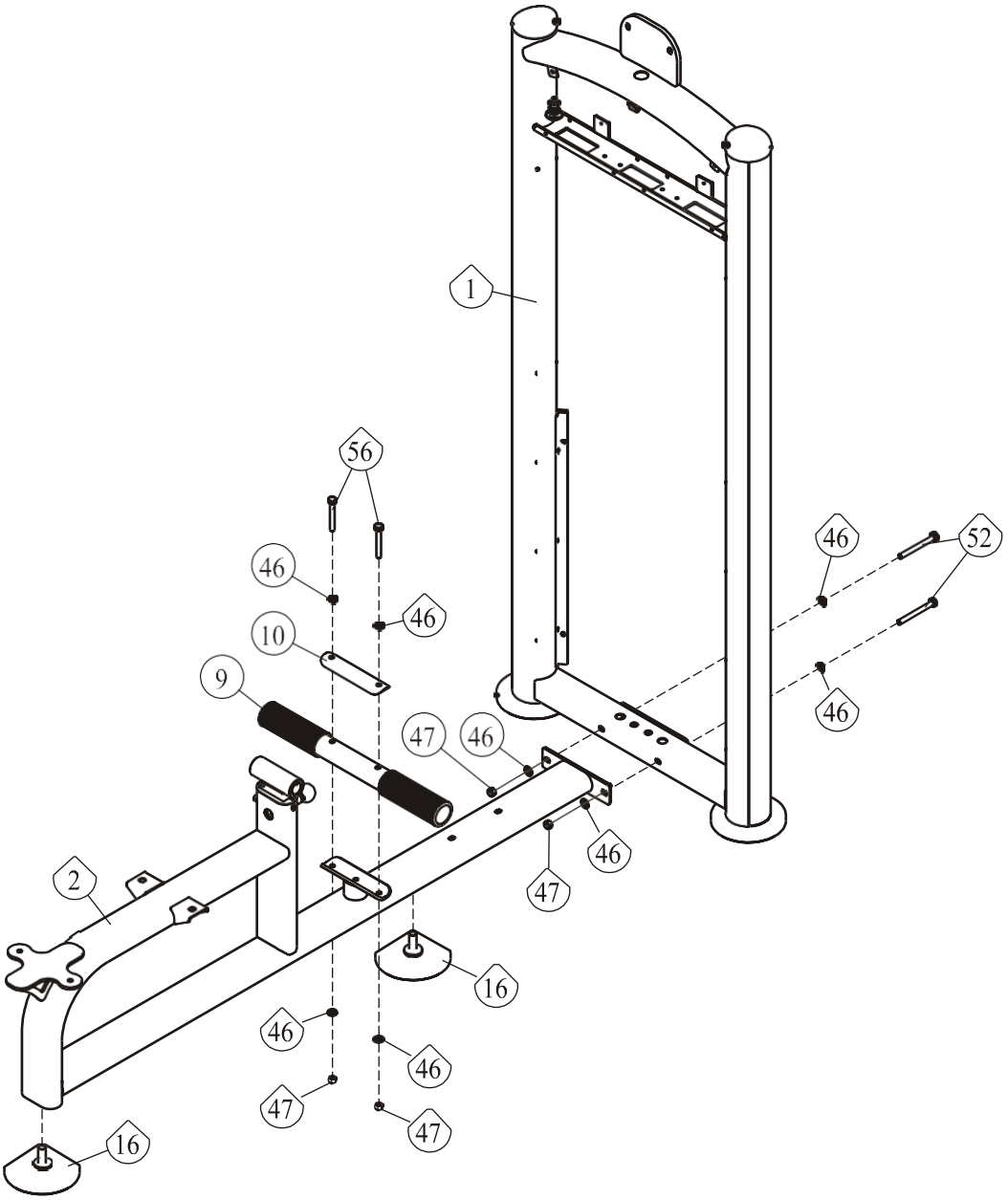

## ШАГ 3

1. Прикрепите переднюю раму (#3) к раме сиденья (#2) используя: два болта ННВ М10*70 (#55), две плоские шайбы Ф11*Ф20*2 (#46).
2. Прикрепите опорную раму (#6) к раме сиденья (#2) и к передней раме (#3) используя: два болта ННВ М10*75 (#56), два болта ННВ М10*20 (#57), шесть плоских шайб Ф11*Ф20*2 (#46), две нейлоновые гайки М10 (#47).

**Примечание: Затяните болты используя гаечный ключ.**

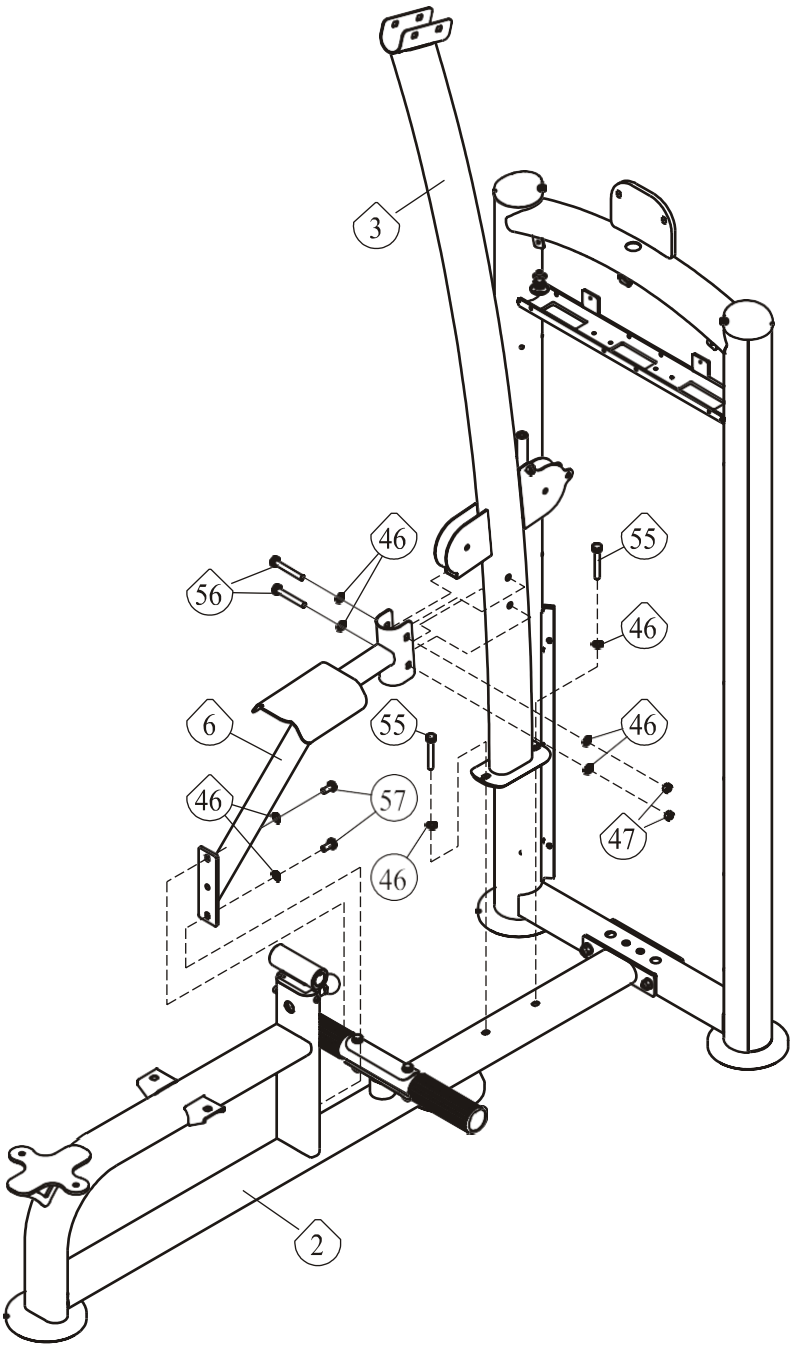

## ШАГ 4

1. Прикрепите верхнюю раму (#7) к раме весового стека (#1) и к передней раме (#3) используя: два болта HHB M10*75 (#56), два болта HHB M10*35 (#60), восемь плоских шайб Ф11*Ф20*2 (#46), четыре нейлоновые гайки M10 (#47).
2. Прикрепите крюк (R) (#26) и крюк (L) (#27) к верхней раме (#7) используя: два болта M10*75 HHB (#56), четыре плоские шайбы Ф11*Ф20*2 (#46), две нейлоновые гайки M10 (#47).

**Примечание: Затяните болты используя гаечный ключ**

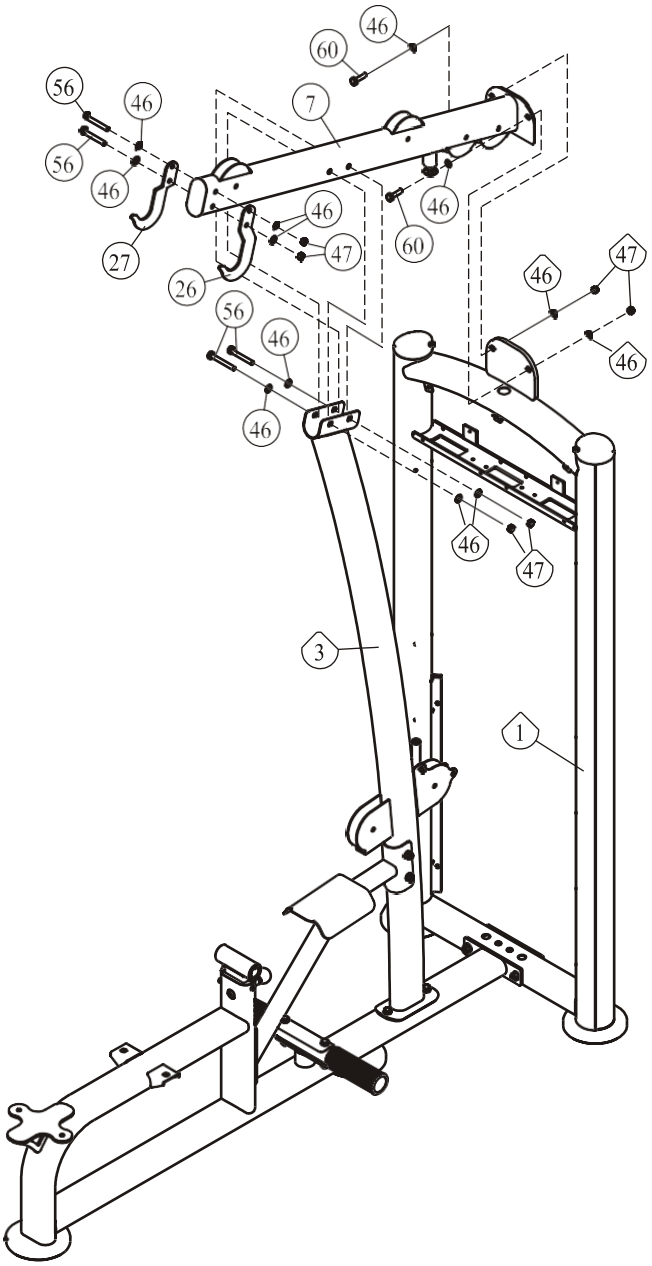

## ШАГ 5

1. Для сборки используйте две направляющие (#25), два резиновых амортизатора Ф63.5*Ф19*25.4 (#41), десять весовых плит весом по 15 фунтов (#97), три весовые плиты весом по 10 фунтов (#96), две весовые плиты весом по 5 фунтов (#95), и одну верхнюю плиту в сборе (#17). Для крепления данных деталей к раме весового стека (#1) используйте: два болта HHB M8*30 (#58), две пружинные шайбы Ф8 (#74), две плоские шайбы Ф9*Ф22*1.6 (#45), две резиновые заглушки Ф29*Ф19*10 (#91).
2. Прикрепите фиксатор грузов (#19) к верхней плите в сборе (#17).
3. Прикрепите восемь заглушек (#75) к верхней плите в сборе (#17).

**Примечание: Затяните болты используя гаечный ключ**

### Сборка весового стека 200 фунтов!

| No. | Описание | К-во |
|---|---|---|
| 95 | Весовые плиты 5 ф. | 2 |
| 96 | Весовые плиты 10 ф. | 3 |
| 97 | Весовые плиты 15 ф. | 10 |

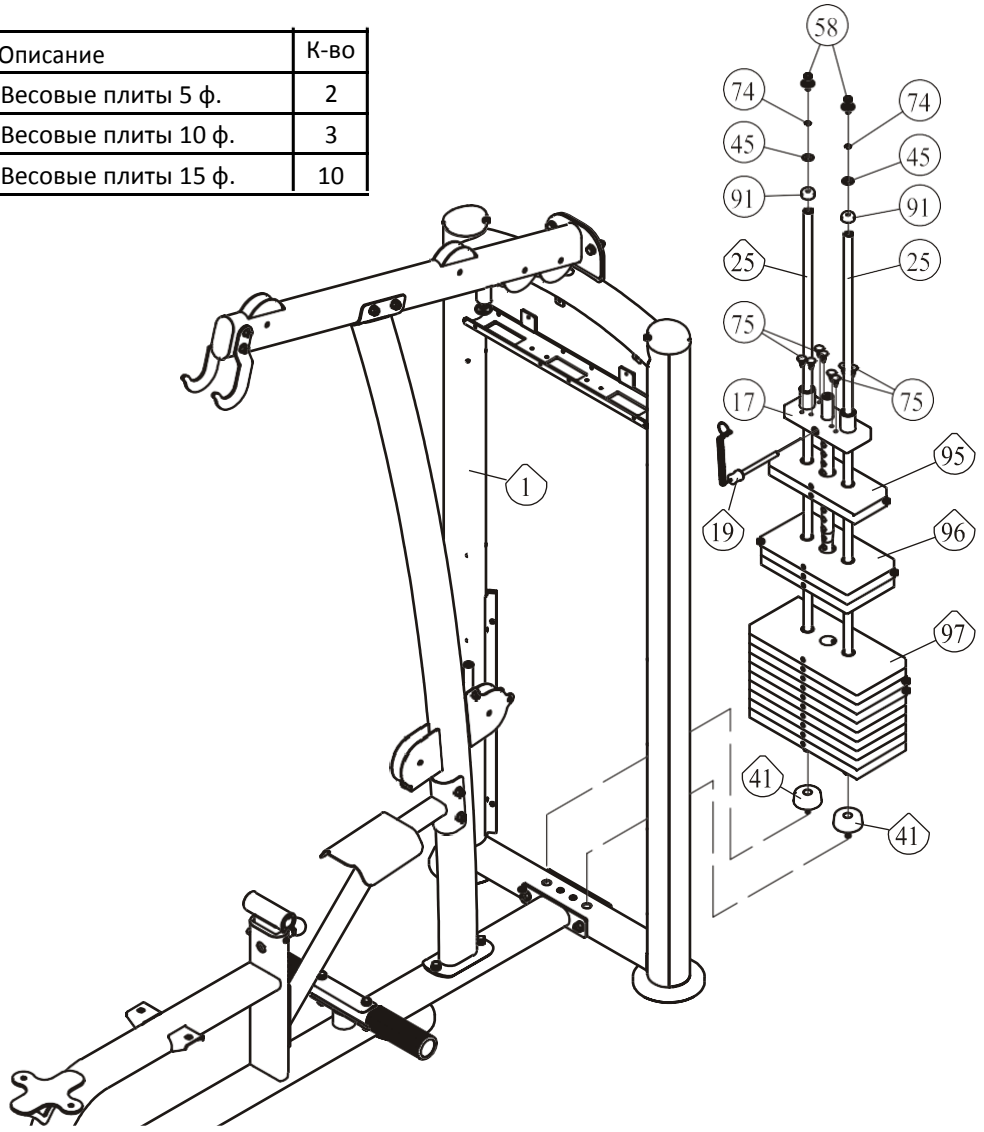

## ШАГ 5

1. Для сборки используйте две направляющие (#25), два резиновых амортизатора Ф63.5*Ф19*25.4 (#41), десять весовых плит весом по 20 фунтов (#97), три весовые плиты весом по 15фунтов (#96), две весовые плиты весом по 10 фунтов (#95) и одну верхнюю плиту в сборе (#17). Для крепления данных деталей к раме весового стека (#1) используйте: два болта HHB M8*30 (#58), две пружинные шайбы Ф8 (#74), две плоские шайбы Ф9*Ф22*1.6 (#45), две резиновые заглушки Ф29*Ф19*10 (#91).
2. Прикрепите фиксатор грузов (#19) к верхней плите в сборе (#17).
3. Прикрепите восемь заглушек (#75) к верхней плите в сборе (#17).

**Примечание: Затяните болты используя гаечный ключ.**

### Сборка весового стека 275 фунтов!

| No. | Описание | К-во |
|---|---|---|
| 95 | Весовые плиты 10 ф. | 2 |
| 96 | Весовые плиты 15 ф. | 3 |
| 97 | Весовые плиты 20 ф. | 10 |

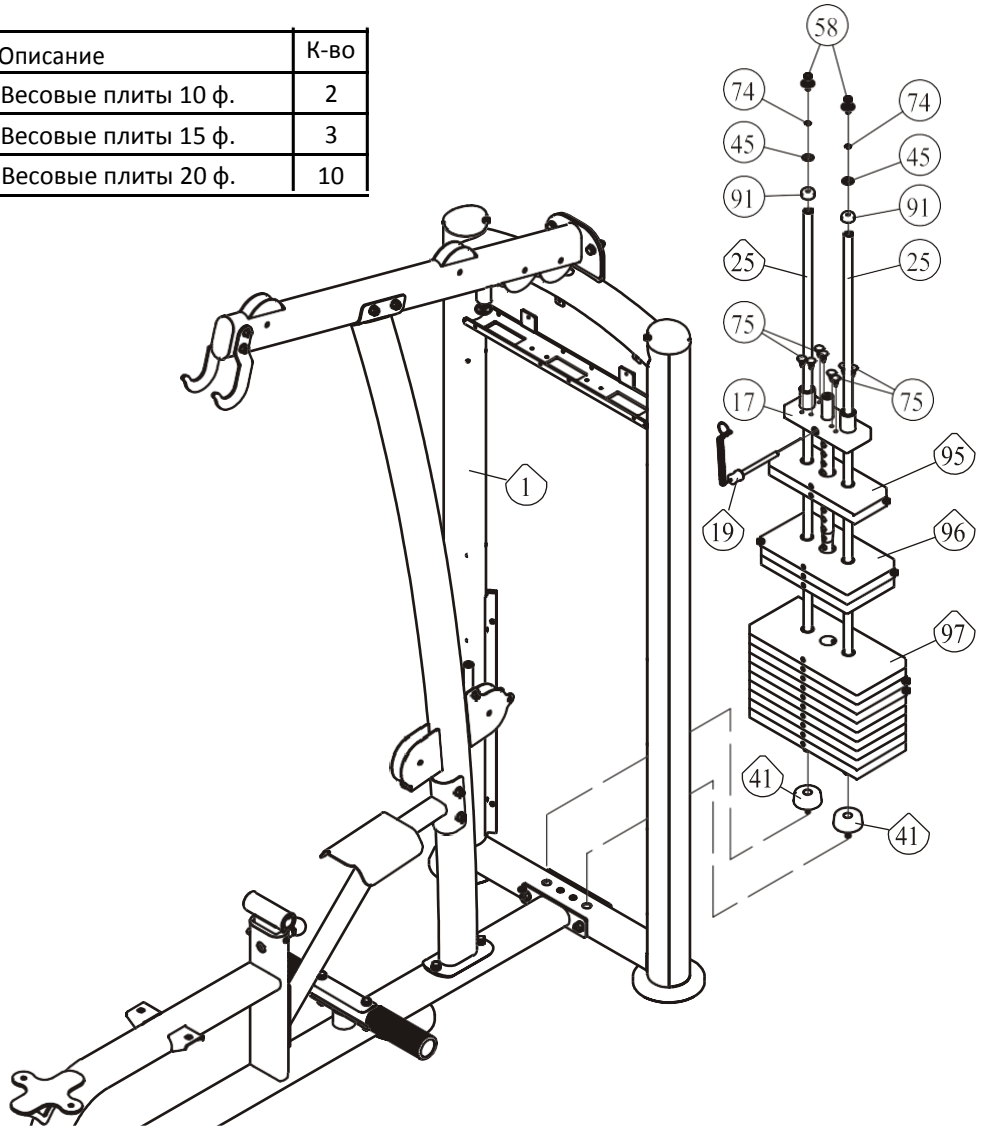

## ШАГ 6

1. Прикрепите два ролика 4.5" (#18) к передней раме (#3) используя: три болта HHB M10*50 (#53), шесть плоских шайб Ф11*Ф20*2 (#46), три нейлоновые гайки M10 (#47).
2. Прикрепите четыре ролика 4.5" (#18) и две скобы (#8) к верхней раме (#7) используя: два болта M10*65 HHB (#54), два болта HHB M10*70 (#55), Восемь плоских шайб Ф11*Ф20*2 (#46), четыре нейлоновые гайки M10 (#47).
3. Прикрепите два ролика 4.5" (#18) к блоку роликов (#11) используя: два болта HHB M10*50 (#53), четыре плоские шайбы Ф11*Ф20*2 (#46), две нейлоновые гайки M10 (#47).
4. Прикрепите трос 1 (#12) к верхней плите в сборе (#17), к верхней раме (#7) и блоку роликов (#11).
5. Прикрепите трос 2 (#13) к фиксатору (#21) и блоку роликов (#11).
6. Прикрепите гриф (#20) и рукоятку (#22) к тросу 1 (#12) и тросу 2 (#13) используя: карабины Ф8 (#23) и цепь Ф5*3 (#28).

**Примечание: Затяните болты используя гаечный ключ.**

## ШАГ 6

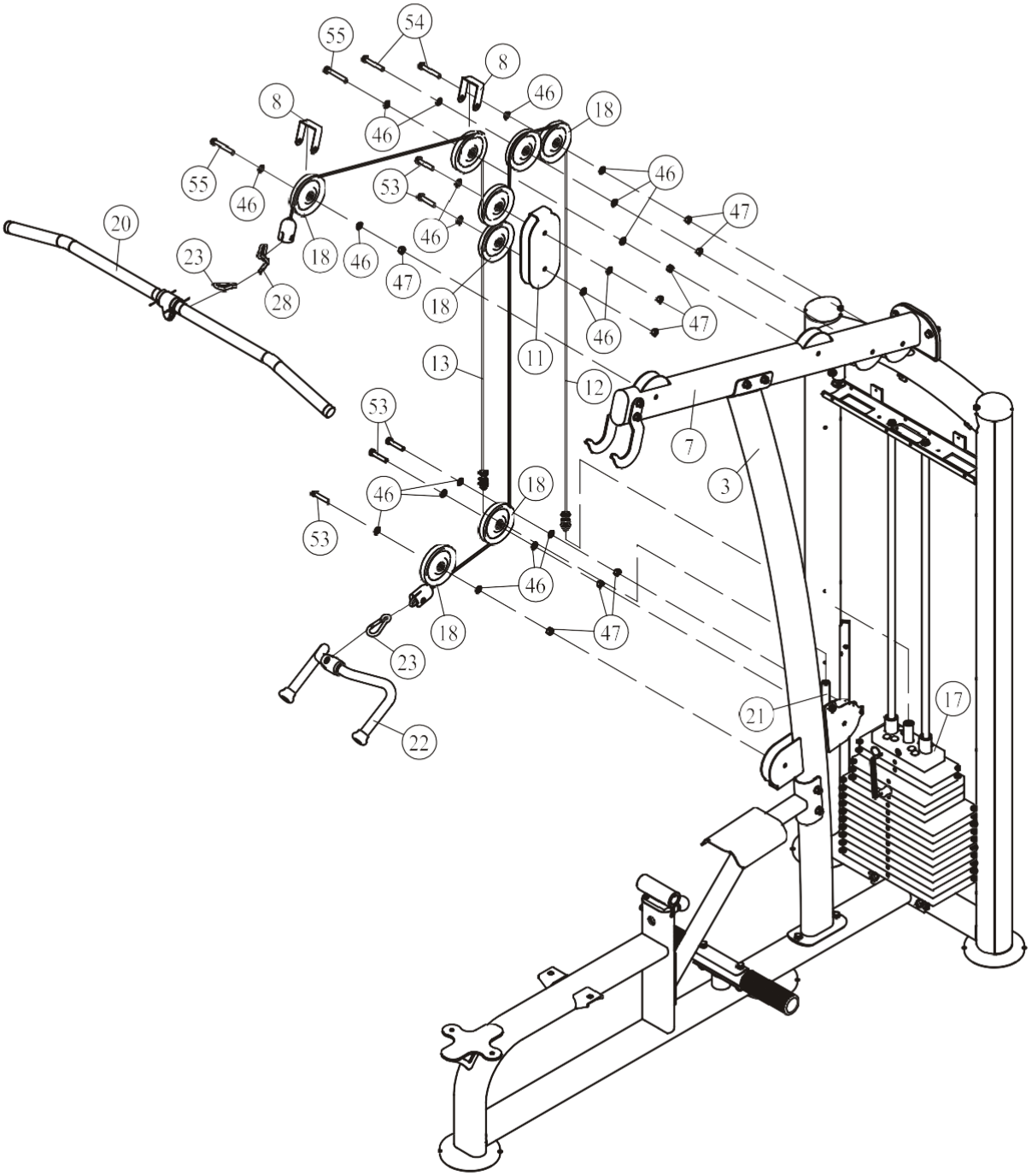
55
54
8
46
18
8
46
55
46
53
46
47
20
23
18
46
47
46
28
18
11
46
47
13
12
53
7
3
46
18
53
46
18
47
23
21
17
22

## ШАГ 7

1. Прикрепите сиденье (#14) к раме сиденья (#2) используя: четыре болта HHB M10*30 (#59), четыре плоские шайбы Ф11*Ф20*2 (#46).
2. Вставьте ось (#24) в раму держателя валиков (#4), затем прикрепите два валика (#15) к оси (#24) используя: четыре алюминиевых кольца (#31), две шайбы Ф60*Ф10.5*10.9 (#32), два винта FHCS M10*30 (#49).
3. Затяните два болта M8*8 (#62) в раме держателя валиков (#4).

**Примечание: Затяните болты используя гаечный ключ.**

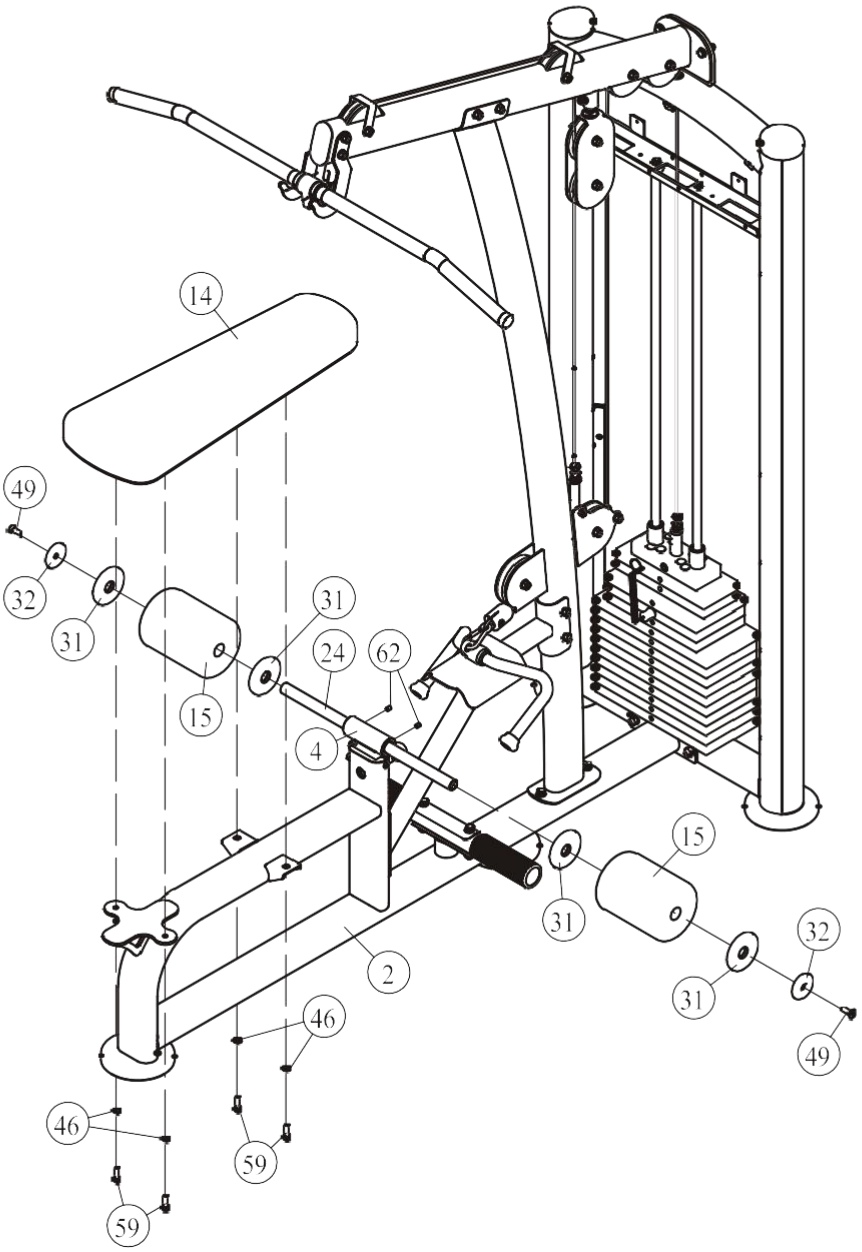

## ШАГ 8

1. Прикрепите переднее зачехление (#83) и заднее зачехление (#84) к раме весового стека (#1) используя: восемь клипс Ф8*Ф20*23 (#75).
2. Прикрепите верхнюю декоративную панель (#76) и держатель для бутылки (#77) к раме весового стека (#1) используя: три болта М5*16 (#63).
3. Прикрепите верхнюю декоративную панель - А (#78) и держатель для бутылки (#79) к раме весового стека (#1) используя:
   Три клипсы Ф8*Ф20*23 (#75), два болта М5*25 (#72).

**Примечание: Затяните болты используя гаечный ключ.**

### Сборка полного зачехления!

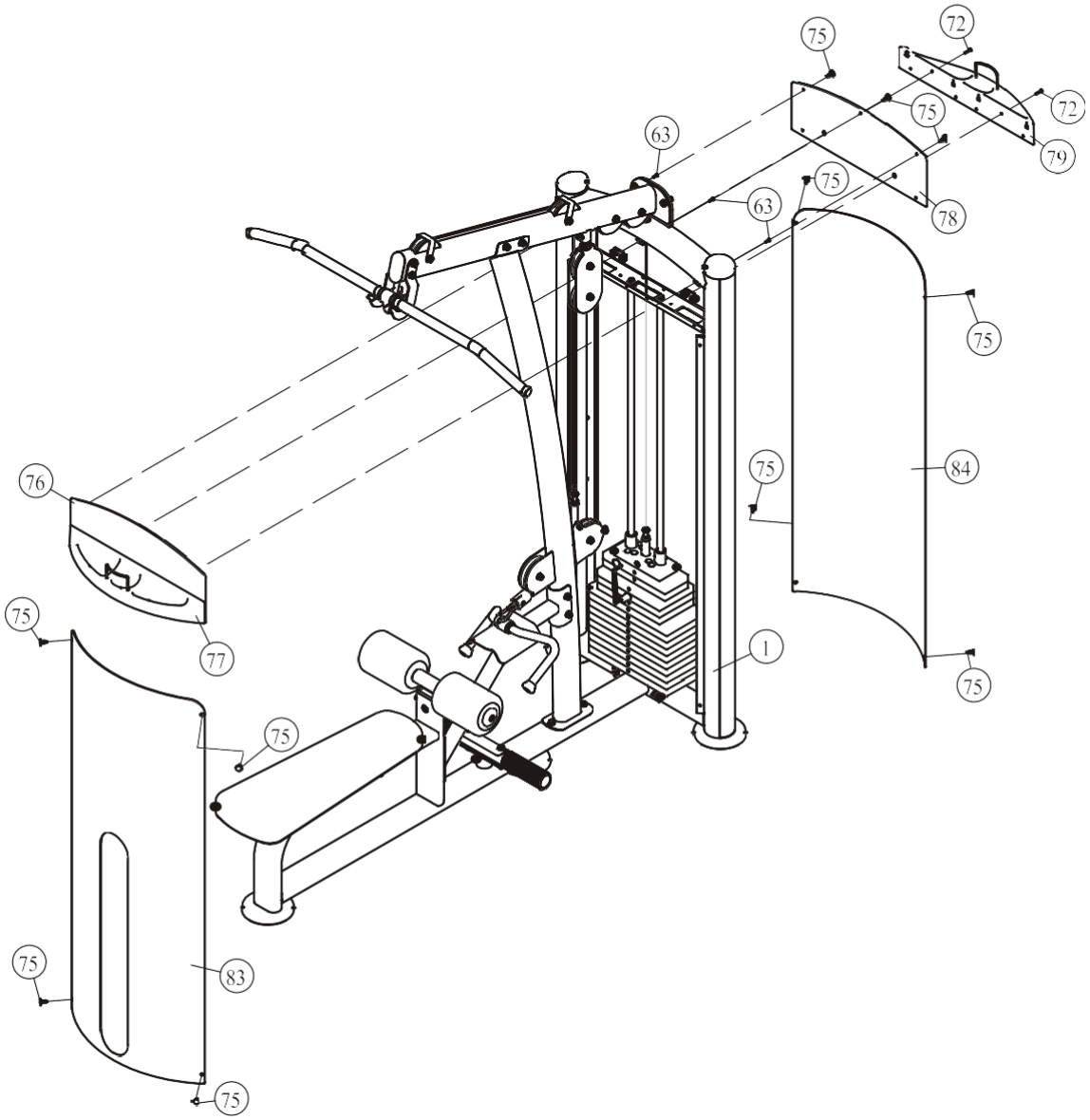

## ШАГ 8

1. Прикрепите зачехление (#87) к раме весового стека (#1) используя: четыре цилиндра со шляпкой Ф18*12 (#88), четыре пластиковые шайбы Ф13*3 (#90), четыре болта ST4.2*10 (#73), четыре пластиковые заглушки Ф21*5.7 (#89).
2. Прикрепите верхнюю декоративную панель (#76) и держатель для бутылки (#77) к раме весового стека (#1) используя: четыре клипсы Ф8*Ф20*23 (#75), три болта М5*16 (#63).
3. Прикрепите декоративную панель (#85) к раме весового стека (#1) используя: пять клипс Ф8*Ф20*23 (#75).

**Примечание: Затяните болты используя гаечный ключ.**

**Сборка частичного зачехления!**

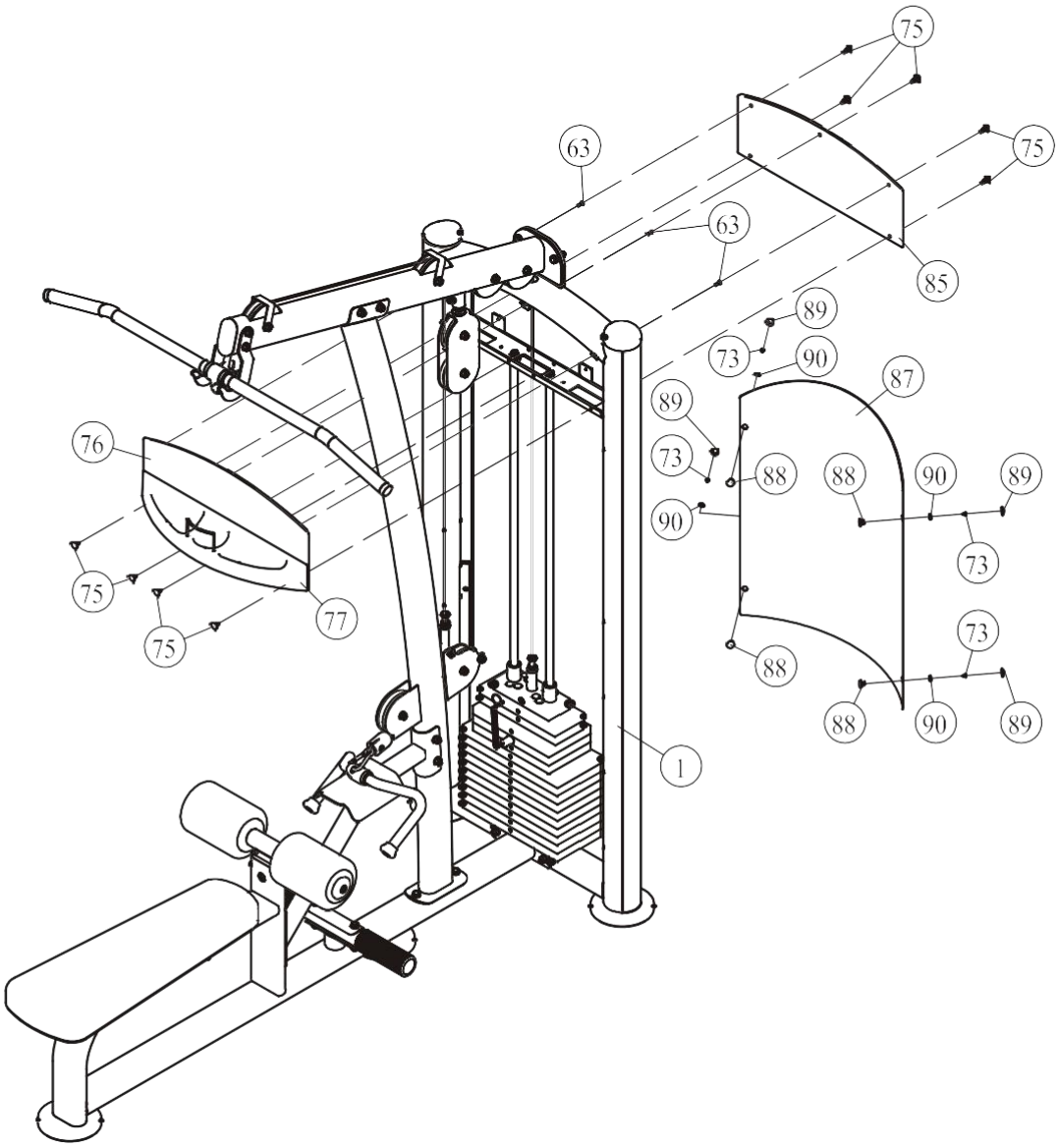

# Техника выполнения упражнения

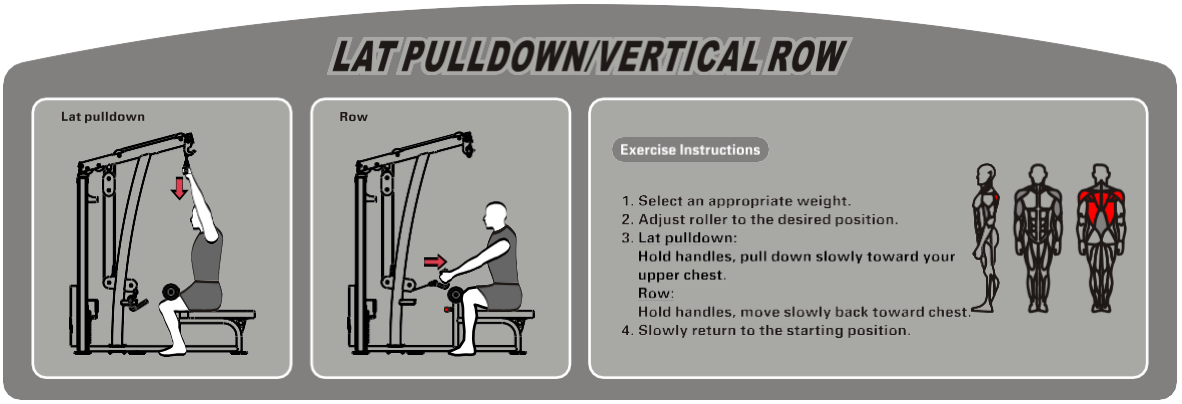


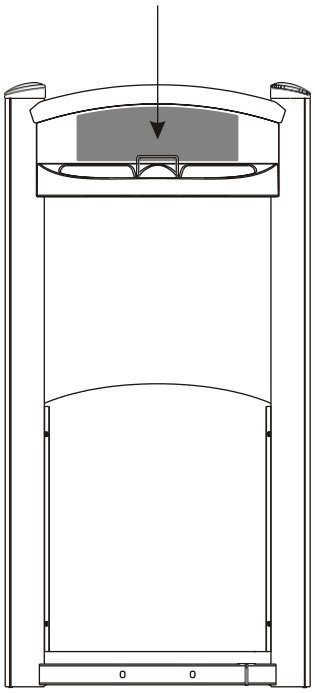

**Техника выполнения упражнения**

1. Выберите необходимый вес
2. Отрегулируйте валик.
3. <u>Упражнение Тяга сверху:</u>
   Займите удобное положение, возьмитесь за рукоятки, потяните вниз до верхней части груди. Затем вернитесь в исходное положение.
   <u>Упражнение Гребля:</u>
   Займите удобное положение, возьмитесь за нижние рукоятки, плавно потяните к груди верхней части груди. Затем вернитесь в исходное положение.

**Характеристики**

Класс: S

Максимальный вес стека: 125 кг/ 275 ф.

Максимальный вес пользователя: 150 кг/ 330 ф.

# График технического обслуживания

| Типовая проверка | Коммерческое использование | Использование дома | ОТМЕТКИ | | | | | | |
|---|---|---|---|---|---|---|---|---|---|
| Осмотр цепей и их соединений, фиксаторов грузов, карабинов, фиксаторов положения, шарнирных соединений | ЕЖЕДНЕВНО | ЕЖЕНЕДЕЛЬНО | | | | | | | |
| Чистка обивки | ЕЖЕДНЕВНО | ЕЖЕНЕДЕЛЬНО | | | | | | | |
| Проверка тросов, ремней и их натяжения | ЕЖЕДНЕВНО | ЕЖЕНЕДЕЛЬНО | | | | | | | |
| Осмотр поручней, рукояток, турников | ЕЖЕНЕДЕЛЬНО | РАЗ В 3 МЕС | | | | | | | |
| Проверка наличия наклеек | ЕЖЕНЕДЕЛЬНО | РАЗ В 3 МЕС | | | | | | | |
| Осмотр гаек и болтов, при необходимости их затяжка | ЕЖЕНЕДЕЛЬНО | РАЗ В 3 МЕС | | | | | | | |
| Проверка антискользящего покрытия | ЕЖЕНЕДЕЛЬНО | РАЗ В 3 МЕС | | | | | | | |
| Чистка и смазка Направляющих стержней весовых стеков, тефлоносодержащей или силиконовой смазкой | ЕЖЕМЕСЯЧНО | РАЗ В 3 МЕС | | | | | | | |
| Смазка пластиковых направляющих, линейных подшипников и втулок | ЕЖЕМЕСЯЧНО | РАЗ В 3 МЕС | | | | | | | |
| Эстетическая чистка глянцевых элементов | РАЗ В 6 МЕС | ЕЖЕГОДНО | | | | | | | |
| Обновление литиевой смазки в линейных подшипниках | РАЗ В 6 МЕС | ЕЖЕГОДНО | | | | | | | |
| Замена тросов, ремней и соединительных частей | ЕЖЕГОДНО | РАЗ В 3 ГОДА | | | | | | | |

Данный тренажер предназначен для коммерческого использования, соответственно должен обслуживаться согласно графику для коммерческого использования.

Во избежание преждевременного износа деталей и предотвращения поломки тренажера, необходимо регулярно проводить техническое обслуживание.

**Цепи и их соединения, Фиксаторы грузов, Карабины, Фиксаторы положения, Шарнирные соединения, Пружины:**

Проверьте все вышеперечисленные детали на предмет износа или повреждения. Проверьте пружины в фиксаторах положения, если пружина растянулась, необходимо ее заменить.

**Обивка:**

Для продления срока службы обивки и в целях соблюдения гигиены, обивку необходимо протирать влажной тряпкой, каждый раз после завершения тренировки. Периодически необходимо проводить полную чистку обивки, используя мягкое мыло или специальное средство, предназначенное для чистки винила. **После чистки производитель рекомендует использовать специальное средство по уходу за покрытиями из винила или ПВХ.** Не используйте абразивные чистящие средства или другие средства, не предназначенные для ухода за винилом. Порванную или потрескавшуюся обивку необходимо заменить. Держите острые или режущие предметы вдали от валиков и сидений.

**Наклейки:**

Каждая наклейка содержит первичную информацию о технике безопасности, а также другую пользовательскую информацию.

**Гайки и болты:**

Осмотрите затянуты ли все гайки и болты, при необходимости затяните. Периодически необходимо производить повторное затягивание болтов и гаек, во избежание расшатывания деталей.

**Антискользящая поверхность:**

Упоры для ног покрыты специальным покрытием, которое препятствует проскальживанию ног во время тренировки, если покрытие износилось или истерлось его необходимо заменить.

**Ремни и тросы:**

Данный тренажер укомплектован высококачественными ремнями и тросами. Необходимо проводить периодический визуальный осмотр ремней и тросов, на предмет наличия трещин, царапин заусенцев. Когда тренажер не используется, возьмитесь двумя пальцами за трос и проведите по всей длине торса. Это позволит проверить выпуклости и вмятины на тросе.

Необходимо немедленно производить замену тросов и ремней при появлении первых признаках истирания и износа. Не используйте оборудование с изношенными тросами.

**Натяжение ремней и тросов:**

Проверьте правильное положение тросов, (обратитесь к инструкции по сборке) а также проверьте затянуты ли болты и надежность фиксации самих тросов. Проверьте не провисает ли трос, при необходимости отрегулируйте натяжение.

**Втулки, Направляющие стержни:**

Удалите тряпкой грязь и пыль с направляющих стержней, перед нанесением смазки. Нанесите силикон или специальный спрей на втулки и направляющие стержни.

**Линейные подшипники:**

Перед сборкой/при проведении тех. обслуживания извлеките линейные подшипники и нанесите смазку во внутреннюю часть подшипника, при помощи трубки-удлинителя, вдавив смазку в шарики. Используйте вышеуказанные рекомендации во время проведения профилактических работ и технического обслуживания.

# Общие рекомендации

Перед началом использования тренажера внимательно ознакомьтесь со всей инструкцией по эксплуатации или пройдите вводный инструктаж. Для достижения максимального результата, а также во избежание повреждений и травм необходимо получить персональную консультацию от фитнес-тренера и следовать его рекомендациям.

Для достижения видимого результата от выполнения силовых упражнений необходимо знать и соблюдать общие основы методик тренировок. Не спешите приступать к выполнению упражнений без первоначальных знаний.

Перед тем как начать тренировку на силовом тренажере необходимо сделать разминку. Растяжка, йога, бег трусцой, гимнастика или другие кардио упражнения помогут разогреть мышцы и подготовить их для силовых нагрузок.

Прежде чем устанавливать слишком тяжелый вес, необходимо проконсультироваться с фитнес инструктором. Для тренировки правильных групп мышц следите за положением тела во время тренировки.

Не превышайте свои физические возможности. Если у вас нет опыта или Вы приступили к тренировке после длительного перерыва, во избежание получения увечий и травм, увеличивайте веса постепенно.

Контролируйте дыхание во время тренировки и не задерживайте его.

# ПОЗДРАВЛЯЕМ!

**Вы стали обладателем профессионального тренажера**
**IT9322 от Impulse.**

Наша команда призвана сделать Ваши тренировки интересными и полезными, предоставляя подробную информацию и поддержку, на которую Вы всегда можете рассчитывать. Благодарим Вас за приобретение высококачественного тренажера и желаем успешных тренировок!

Тренажеры AEROFIT проходят многоступенчатое тестирование, чтобы максимально снизить возможность брака и гарантировать бесперебойные продолжительные тренировки в течение длительного времени.

Если Вам нужна помощь в настройке тренажеров AEROFIT или пришло время проводить периодическое сервисное обслуживание, просим связаться с официальным сервисным центром AEROFIT по контактной информации, указанной ниже:

Тел.: 8(800) 777-70-70 (многоканальный)
Электронный адрес: aerofit2013@yandex.ru

Согласно статистическим данным, профессиональное регулярное обслуживание тренажеров продлевает срок службы оборудования минимум в 2 раза и тем самым значительно экономит Ваши деньги.

**ООО «СпортРус»**
**Официальный представитель AEROFIT и Impulse**
**на территории Российской Федерации и СНГ**
**РФ, Московская область,**
**Ленинский район, пос. Горки Ленинские**
**ул. Западная, вл.1, стр.1**
**Территория складского комплекса**
**"АБК "ТЕХНОПАРК М-4"**
**8(800) 777-70-70**
**www.aerofit.ru**